安徽省工程建设标准设计

建筑卫生设备安装图集

统一编号：DBJT11-106　图集号：皖98S301

建筑图集库 www.jzku.com

安徽省工程建设标准设计办公室

1998.11合肥

跟多资料加微信公众号jianzhu118

建筑卫生设备安装图集

批准部门：安徽省建设厅　　批准文号：建设(1998)485号

编制单位：机械部第一设计研究院　　统一编号：DBJT11-106

实行日期：一九九八年十二月一日　　图集号：皖98S301

编制单位负责人　溪亮澄

图集技术负责人　郑立芹　乐　捷

技术审定人　郑立芹

设计负责人　乐　捷

总　说　明

一、适用范围及要求条件

1. 本图集适用于工业与民用建筑内连续排放温度不大于40℃，瞬时排放温度不大于80℃的生活排水管道。
2. 本图集适用于建筑高度不超过24米的多层工业与民用建筑或九层及九层以下住宅的室内卫生设备的施工安装。
3. 本图集用于建筑高度不超过100米的高层工业与民用建筑时，给水管道应采用镀锌钢管；排水立管应采用增强玻纤塑料管或排水承插铸铁管。

二、管材选用及连接方式

给水管采用镀锌钢管或建筑给水硬聚氯乙烯管，分别为丝扣连接及胶粘剂粘接。

热水管采用镀锌钢管或铜管，分别为丝扣连接及焊接。

排水管DN≥50mm者采用建筑排水硬聚氯乙烯(UPVC)管，承插粘接。

排水管DN<50mm者采用硬塑料管(UPVC、ABS、PP)或镀锌钢管，丝扣连接。

三、执行规范标准

《建筑给水排水设计规范》GBJ15-88

《建筑给水硬聚氯乙烯管道设计与施工验收规程》CECS 41:92

《建筑排水硬聚氯乙烯管道设计规程》CJJ29-89

《建筑排水硬聚氯乙烯管道施工及验收验收规程》CJJ30-89

《采暖与卫生工程施工及验收规范》GBJ242-82

设　计	郑立芹	总说明	图集号	皖98S301
审　校	乐　捷		页　次	1

跟多资料加微信公众号jianzhu118

目　　录

序号	图　名	页次
1	目　录	1
2	总 说 明	2
3	洗脸盆规格尺寸表	3
4	冷热水龙头洗脸盆安装图（一）	4
5	冷热水龙头洗脸盆安装图（二）	5
6	冷热水龙头组合式洗脸盆安装图	6
7	单把混合龙头洗脸盆安装图（暗管）	7
8	双把肘式开关洗脸盆安装图	8
9	光控水龙头洗脸盆安装图	9
10	角式洗脸盆安装图	10
11	冷热水龙头台式洗脸盆安装图	11
12	红外自控水龙头台式洗脸盆安装图	12
13	冷水龙头洗涤盆安装图	13
14	冷热水龙头洗涤盆安装图	14
15	回转龙头洗涤盆安装图	15
16	回转混合龙头洗涤盆安装图	16
17	脚踏开关洗涤盆安装图	17
18	脚踏开关洗涤盆安装图（冷，热水）	18
19	单把肘式开关洗涤盆安装图	19
20	双把肘式开关洗涤盆安装图	20
21	光控水龙头洗涤盆安装图	21
22	光控水龙头电源适配器	22
23	单洗碗池安装图	23
24	双洗碗池安装图	24
25	单洗菜池安装图	25
26	双洗菜池安装图	26
27	洗米池安装图	27
28	住宅洗池安装图(A，B型)	28
29	电开水器安装图（一）	29
30	电开水器安装图（二）	30
31	地上式隔油器	31
32	地上式隔油器安装图	32
33	混合龙头浴盆安装图（一）	33
34	混合龙头浴盆安装图（二）	34
35	单，双管组装型淋浴器安装图	35
36	双管成品淋浴器安装图	36
37	脚踏开关淋浴器安装图	37
38	斗式小便器安装图（一）	38
39	斗式小便器安装图（二）	39
40	斗式小便器安装图（三）	40
41	自动冲洗水箱斗式小便器安装图	41
42	立式小便器安装图	42
43	自闭式冲洗阀立式小便器安装图	43
44	光控冲洗阀立式小便器安装图（一）	44
45	光控冲洗阀立式小便器安装图（二）	45
46	壁挂式小便器安装图(一)	46
47	壁挂式小便器安装图(二)	47
48	小便槽安装图	48
49	自动冲洗水箱小便槽安装图	49
50	低水箱坐式大便器安装图(一)	50
51	低水箱坐式大便器安装图(二)	51
52	自闭式冲洗阀坐便器安装图	52
53	连体坐便器安装图（一）	53
54	连体坐便器安装图（二）	54
55	连体坐便器安装图（三）	55
56	高水箱蹲式大便器安装图（一台阶）	56
57	自闭式冲洗阀蹲便器安装图（一台阶）	57
58	大便槽自动冲洗水箱安装图	58
59	大便槽自动冲洗水箱构造图	59
60	净身盆安装图	60
61	卫生器具固定详图	61

建筑图集库www.tujiku.com
跟多资料加微信公众号jianzhu118

序号	型号	A	B	C	E_1	E_2	E_4	型式	生产厂家
1	3# 4#	560 510	410 410	300 280	180 150	65	200 175		唐山陶瓷厂
2	20"3# 20"4# 13# 21#	560 510 410 460	410 310 290	300 200 225	180 150 260 210	65 100 100	200 65 65		唐山陶瓷厂
3	5# 6#	560 510	410	270 250	420 380	140	175		唐上建住陶瓷厂 唐山陶瓷厂
4	1# L-606	510 500	435 500	195 200	100	37	200 250	台式	唐山陶瓷厂
5	2# 3#	560 510	480 410	200 190		50	210 100	台式	唐山陶瓷厂
6	2# L-607 L-604	480 500 595	375 430 490	180 195 220				台式	上海太平洋陶瓷有限公司
7	ZX95-0806 ZX95-0807WT	602 540	605 325	300 210		90	325		山东日照志信大理石洁具有限公司
8	1#	650	525	215			325		唐山陶瓷厂

审核	乐捷	洗脸盆规格尺寸表	图集号	皖98S301
设计	王筱霞		页次	3

建筑图集 www.tujiku.com
跟多资料加微信公众号jianzhu118

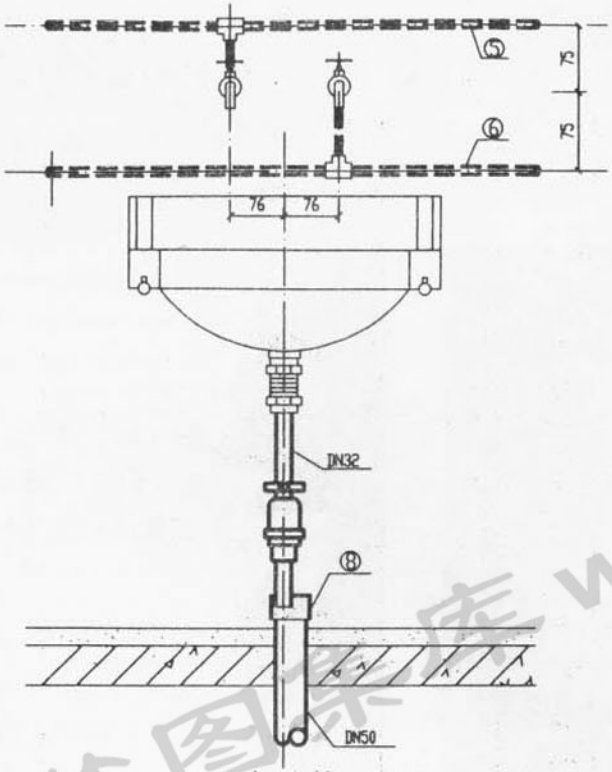

立面图

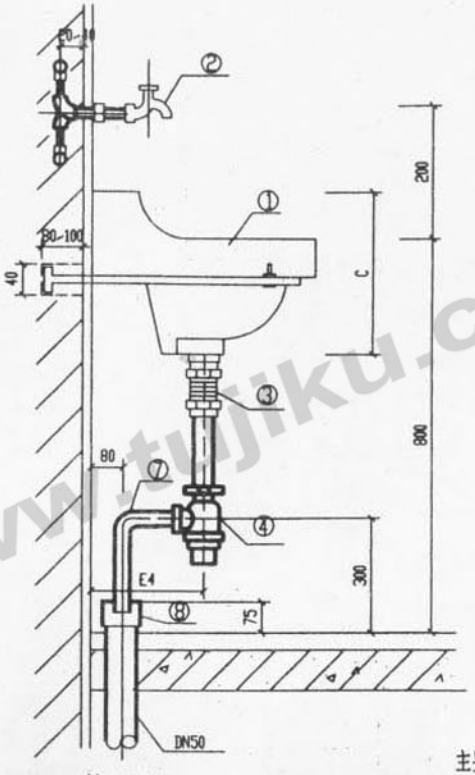

侧面图

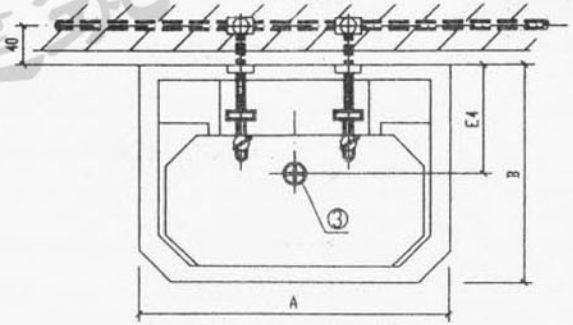

平面图

说明：

1. 洗脸盆规格见皖98S301
2. 存水弯采用P型、S型或瓶式，由设计决定
3. 本图的给水配件系根据广西平南水暖器材厂生产的产品尺寸编制

主要材料表

编号	名称	规格	材料	单位	数量
1	洗脸盆		陶瓷	个	1
2	龙头	DN15	铜镀铬	个	2
3	排水栓	DN32	塑料	个	2
4	存水弯	DN32	塑料	个	2
5	热水管		镀锌钢管或铜管	米	
6	冷水管		镀锌钢管或塑料管	米	
7	90°弯头	DN32	塑料	个	2
8	偏心异径管	DN50X32		个	1
9	支架		A3	套	1

审校	乐捷	冷热水龙头洗脸盆安装图（一）	图集号	皖98S301
设计	王俊霞		页次	4

建筑图集库 www.tujiku.com

跟多资料加微信公众号jianzhu118

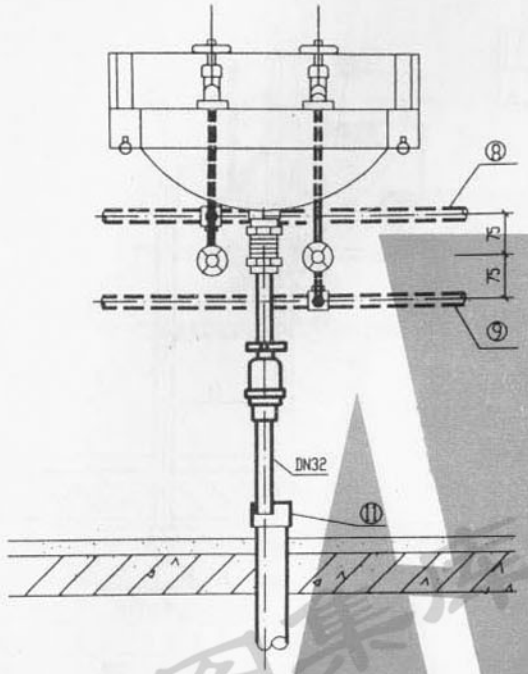

立面图

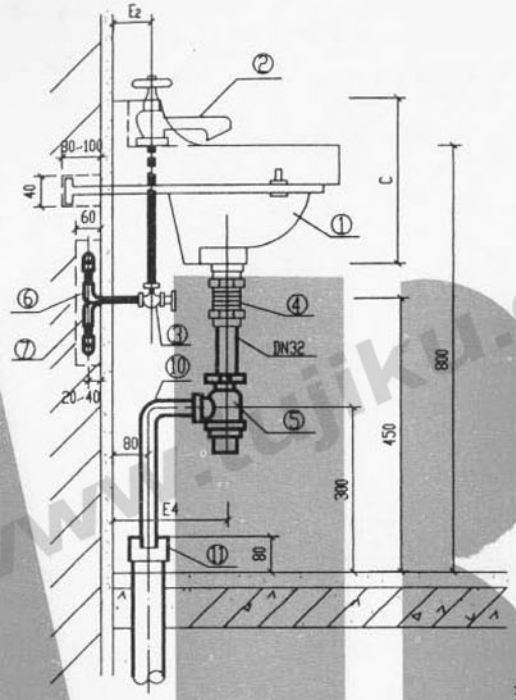

侧面图

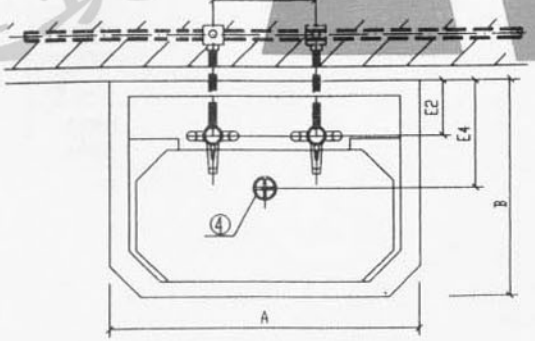

平面图

说明：

1. 洗脸盆规格见皖98S301/3
2. 存水弯采用P型、S型或瓶式，由设计决定
3. 本图的给水配件系根据广西平南水暖器材厂生产的产品尺寸编制

主要材料表

编号	名称	规格	材料	单位	数量
1	洗脸盆		陶瓷	个	1
2	双联混合龙头	DN15	铜镀铬	个	1
3	面盆进水阀	DN15	铜镀铬	个	2
4	排水栓	DN32	塑料	个	1
5	存水弯	DN32	塑料	个	1
6	弯头	DN15	镀锌钢管或铜管	个	1
7	弯头	DN15	镀锌钢管或塑料管	个	1
8	热水管		镀锌钢管或铜管	米	
9	冷水管		镀锌钢管或塑料管	米	
10	弯管	DN32	塑料	个	1
11	偏心异径管	DN50X32		个	1
12	支架		A3	套	1

审校	乐捷	冷热水龙头 洗脸盆安装图(二)	图集号	皖98S301
设计	王俊雅		页次	5

建筑图集库 www.zujiku.com
跟多资料加微信公众号jianzhu118

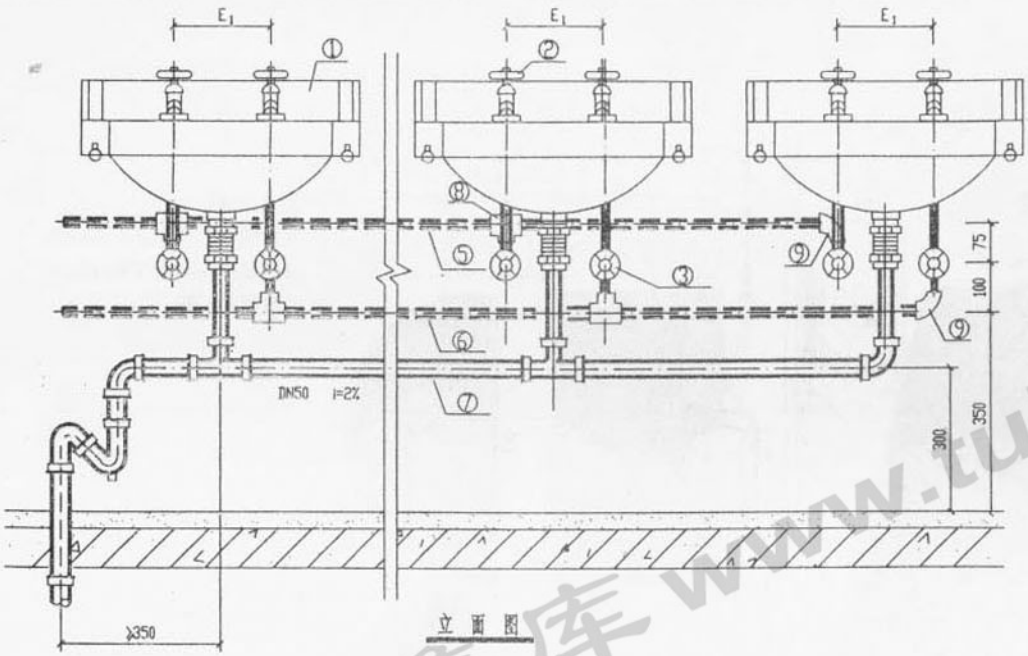

立 面 图

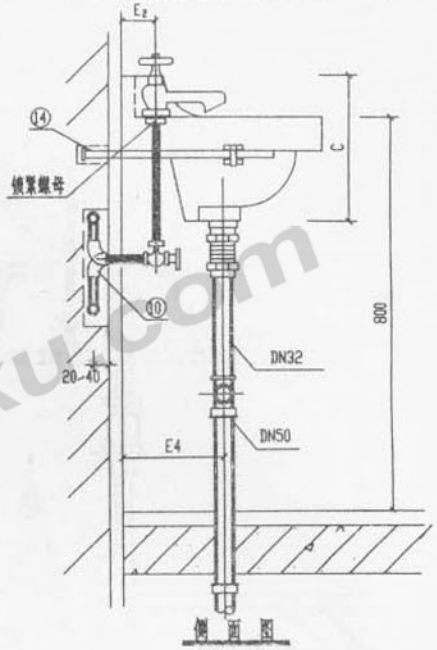

侧 面 图

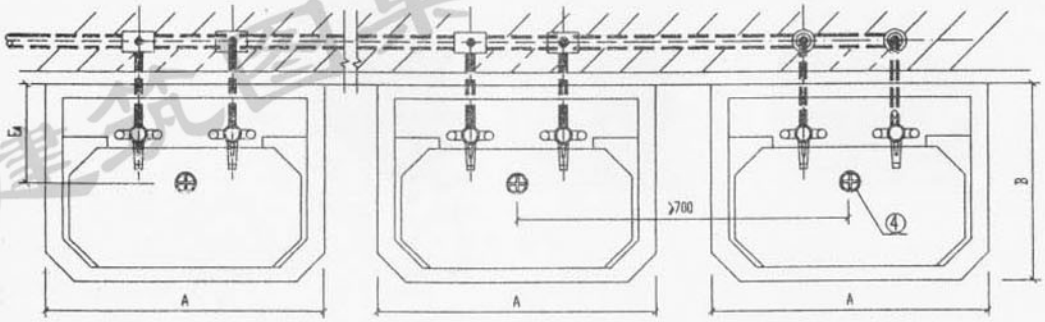

平 面 图

主要材料表

编号	名 称	规 格	材 料	单位	数量
1	洗脸盆		陶瓷	个	
2	面盆水嘴	DN15	铜镀铬	个	
3	面盆进水阀	DN15	铜镀铬	个	
4	排水栓	DN32	塑料	个	
5	热水管		镀锌钢管或铜管	米	
6	冷水管		镀锌钢管或塑料管	米	
7	排水管		UPVC管	米	
8	三通		镀锌管件	个	
9	弯头(异径)		镀锌管件	个	2
10	弯头(90°)	DN15	镀锌管件	个	
11	存水弯(S型)	DN50	UPVC	个	1
12	三通	DN50	UPVC	个	
13	弯头(90°)	DN50	UPVC	个	2
14	支架		A3	套	1

说明：

1. 洗脸盆规格见图98S301/3
2. 冷热水横支管管径由设计决定
3. 存水弯采用P型、S型或瓶式，由设计决定
4. 本图的给水配件系根据广西平南水暖器材厂生产的产品尺寸编制
5. 材料表中数量按洗脸盆数而定

审 校	乐 捷	冷热水龙头组合式洗脸盆安装图	图集号	图98S301
设 计	王德霞		页 次	6

建筑图集库 www.tujiku.com

跟多资料加微信公众号jianzhu118

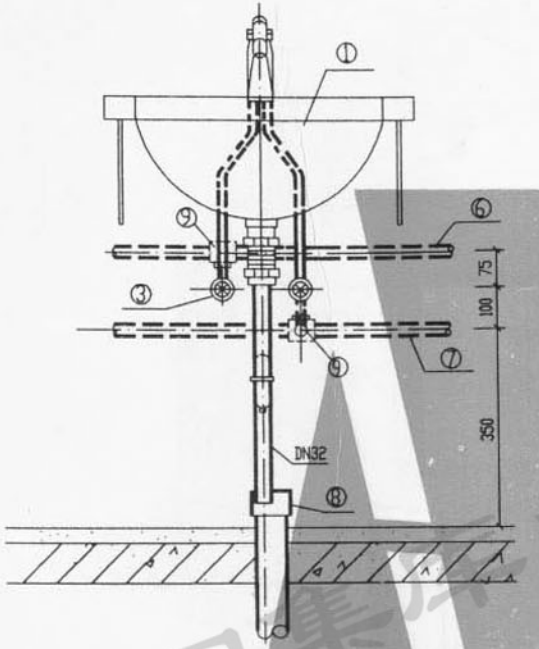

立面图

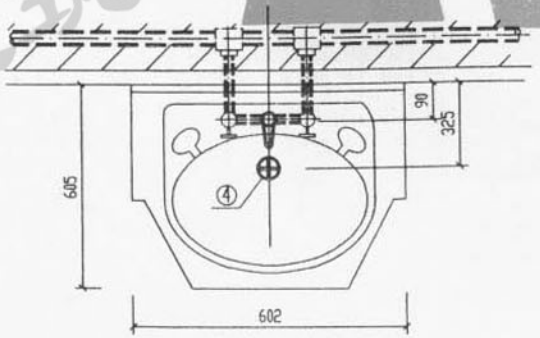

平面图

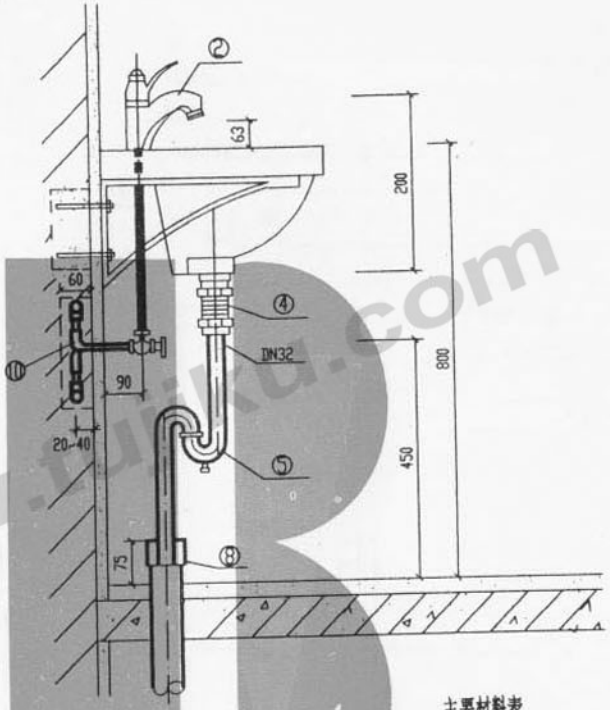

侧面图

说明：

1. 洗脸盆按日照志信大理石洁具有限公司 ZX95-0806 洗面盆设计
2. 存水弯采用P型、S型或瓶式 由设计决定。

主要材料表

编号	名称	规格	材料	单位	数量
1	洗脸盆		陶瓷	个	1
2	单把两温龙头	DN15	铜镀铬	个	1
3	面盆进水阀	DN15	铜镀铬	个	2
4	排水栓	DN32	塑料	个	1
5	存水弯	DN32	塑料	个	1
6	热水管		镀锌钢管或铜管	米	
7	冷水管		镀锌钢管或塑料管	米	
8	偏心异径管	DN50X32	UPVC	个	1
9	三通		镀锌管件	个	2
10	弯头	DN15	镀锌管件	个	2
11	支架		A3	套	1

审校	乐捷	单把混合龙头洗脸盆安装图(暗管)	图集号	皖98S301
设计	王骏骥		页次	7

建筑图集库 www.tuku.com

跟多资料加微信公众号jianzhu118

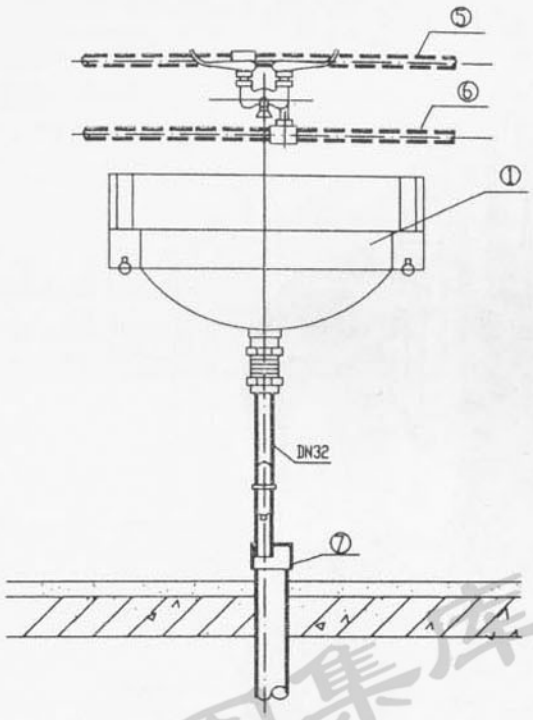

立面图

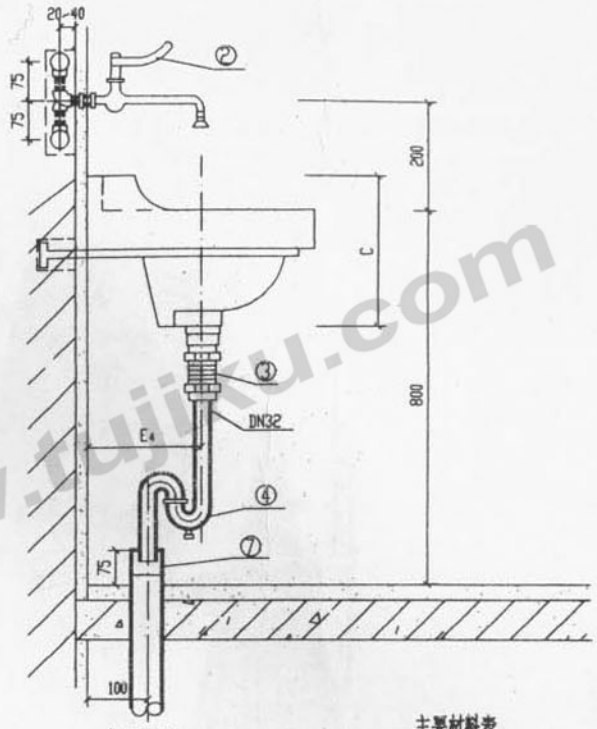

侧面图

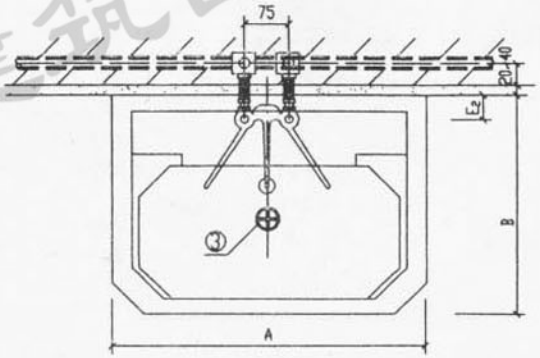

平面图

说明：

1. 洗脸盆规格见规98S301/3
2. 存水弯采用P型、S型或瓶式，由设计决定
3. 本图的给水配件系根据广西平南水暖器材厂生产的产品尺寸编制

主要材料表

编号	名称	规格	材料	单位	数量
1	洗脸盆		陶瓷	个	1
2	双把肘式开关	DN15	铬镀	个	1
3	排水栓	DN32	塑料	个	1
4	存水弯	DN32	塑料	个	1
5	热水管		镀锌钢管或铜管	米	
6	冷水管		镀锌钢管或塑料管	米	
7	偏心异径管	DN50X32	UPVC	个	1
8	三通		镀锌管件	个	2
9	弯头(90°)	DN15	镀锌管件	个	2
10	支架		A3	套	1

审核	乐捷	双把肘式开关洗脸盆安装图	图集号	规98S301
设计	王俊贤		页次	8

建筑图集库 www.tujiku.com

跟多资料加微信公众号jianzhu118

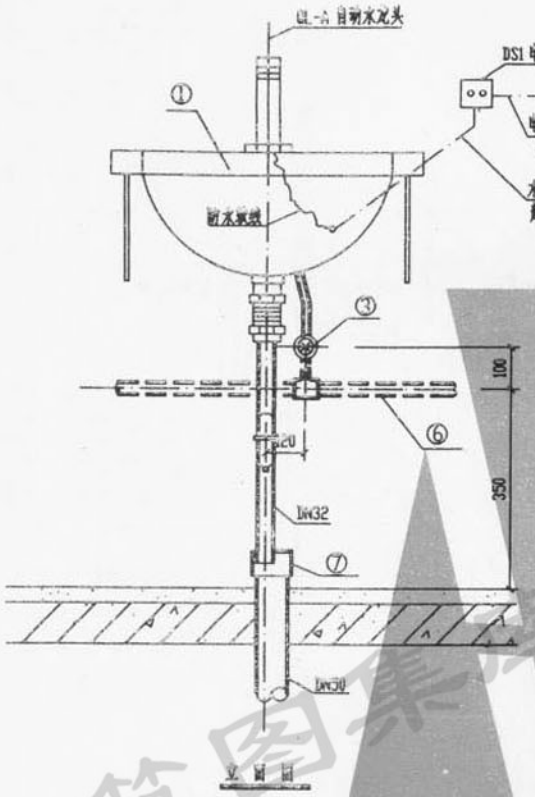

立面图

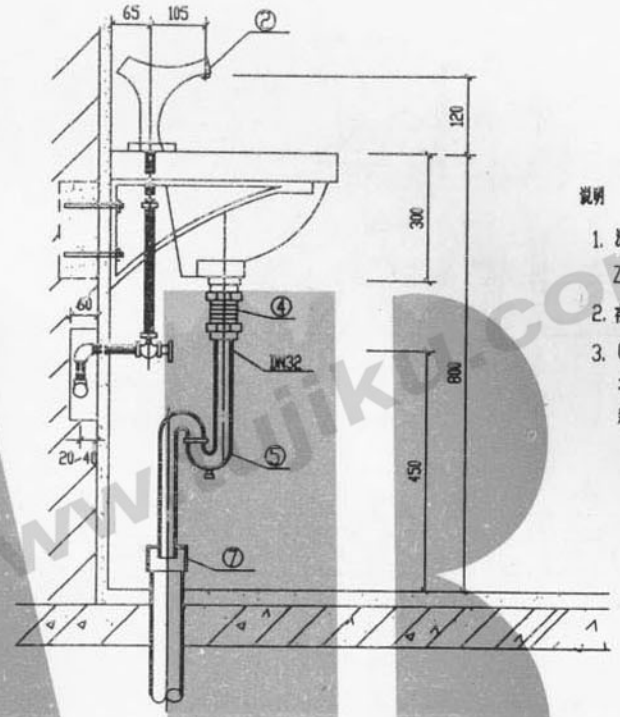

侧面图

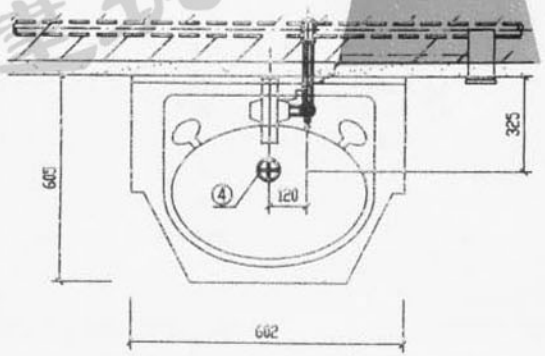

平面图

说明

1. 洗脸盆按山东日丽志信大理石洁具有限公司 ZX95-0806 洗面盆设计.
2. 存水弯采用S型 P型或瓶式 由设计决定
3. QL-A自动水龙头，DS1 电源适配器是按北京机械工业自动化研究所，北京市平谷永新自动化设备厂产品编制.

主要材料表

编号	名称	规格	材料	单位	数量
1	洗脸盆		陶瓷	个	1
2	光控自动水龙头	DN15	铜镀铬	个	1
3	面盆进水阀	DN15	铜镀铬	个	1
4	排水栓	DN32	塑料	个	1
5	存水弯	DN32	塑料	个	1
6	冷水管		镀锌钢管或塑料管	米	
7	偏心异径管	DN50X32	UPVC	个	1
8	三通		镀锌管件	个	
9	弯头	DN15	镀锌管件	个	1
10	托架		A3	套	1

审校	乐捷	光控水龙头洗脸盆安装图	图集号	皖98S301
设计	王锁霞		页次	9

建筑图集库 www.tujiku.com

跟多资料加微信公众号：ianzhu118

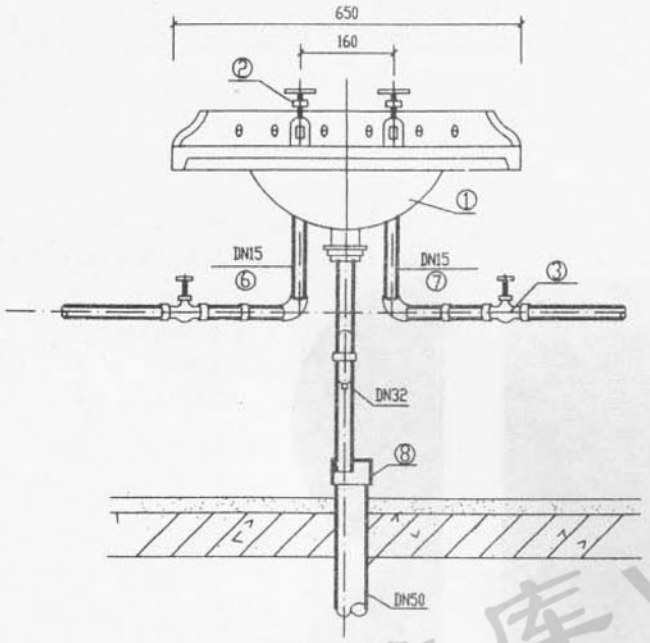

立面图

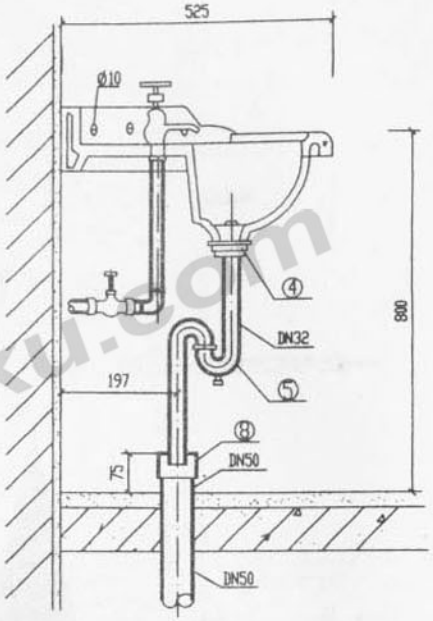

侧面图

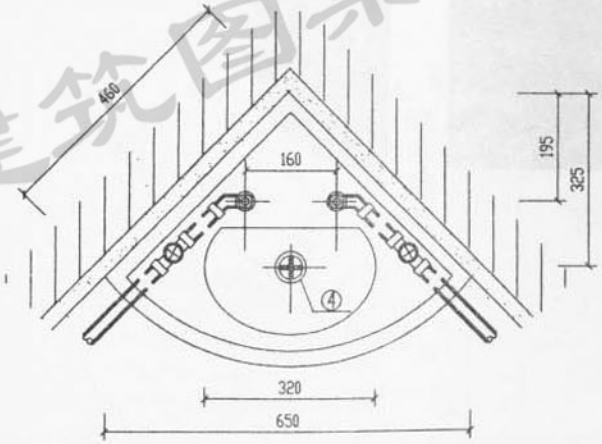

平面图

说明：

1. 存水弯采用P型、S型或瓶式，由设计决定
2. 本图的给水配件系根据广西平南水暖器材厂生产的产品尺寸编制。

主要材料表

编号	名称	规格	材料	单位	数量
1	三角洗脸盆		陶瓷	个	1
2	面盆水嘴	DN15	镀铬	个	2
3	截止阀	DN15	镀铬	个	2
4	排水栓	DN32	塑料	个	1
5	存水弯	DN32	塑料	个	1
6	热水管		镀锌钢管或铜管	米	
7	冷水管		镀锌钢管或塑料管	米	
8	偏心异径管	DN50X32	UPVC	个	1

审校	乐捷	角式洗脸盆安装图		图集号	皖98S301
设计	王俊霞			页次	10

建筑图集库 www.tujiku.com

跟多资料加微信公众号jianzhu118

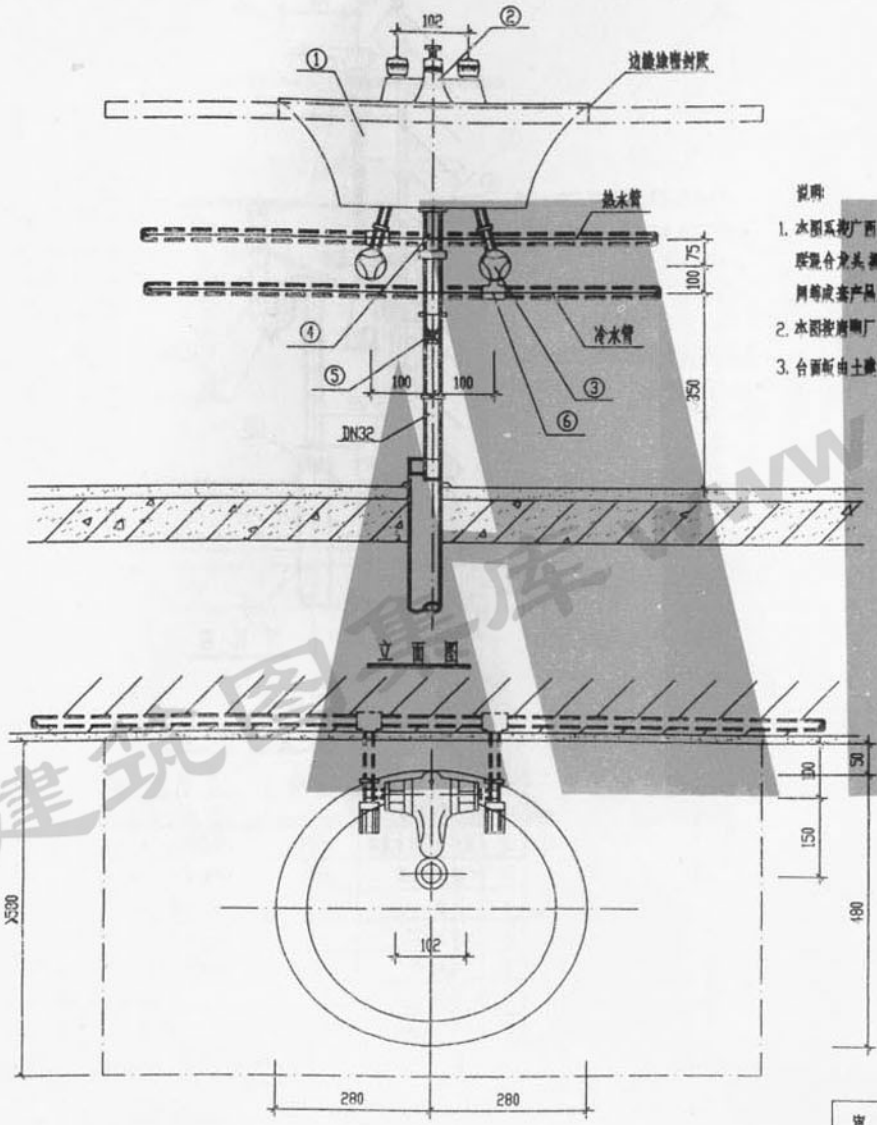

说明:

1. 本图系按广西平南水暖器材厂生产的双联混合龙头、提拉式排水装置、角式截止阀等成套产品尺寸编制。
2. 本图按南宁厂2#台式洗脸盆编制。
3. 台面板由土建设计决定。

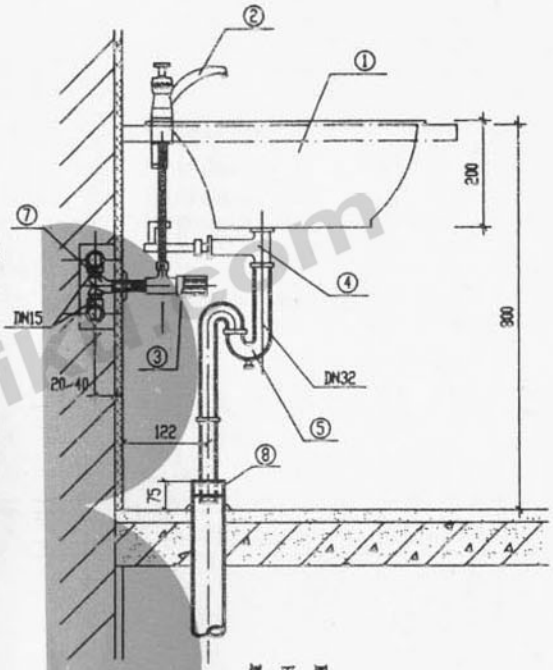

侧面图

主要材料表

编号	名称	规格	材料	单位	数量
1	台式洗脸盆	双孔	陶瓷	个	1
2	双联混合水嘴	DN15	铜镀铬	个	1
3	脸盆进水阀	DN15	铜镀铬	个	2
4	提拉式排水装置	DN32	铜镀铬	套	1
5	存水弯	DN32	铜镀铬	个	1
6	三通		镀锌铁件	个	2
7	弯头	DN15	镀锌或铜制	个	2
8	偏心异径管	DN50X32	UPVC	个	1

审校	乐捷	冷热水龙头 台式洗脸盆安装图	图集号	鲁98S301
设计	熊刚		页次	11

建筑图库 www.tujiku.com

跟多资料加微信公众号jianzhu118

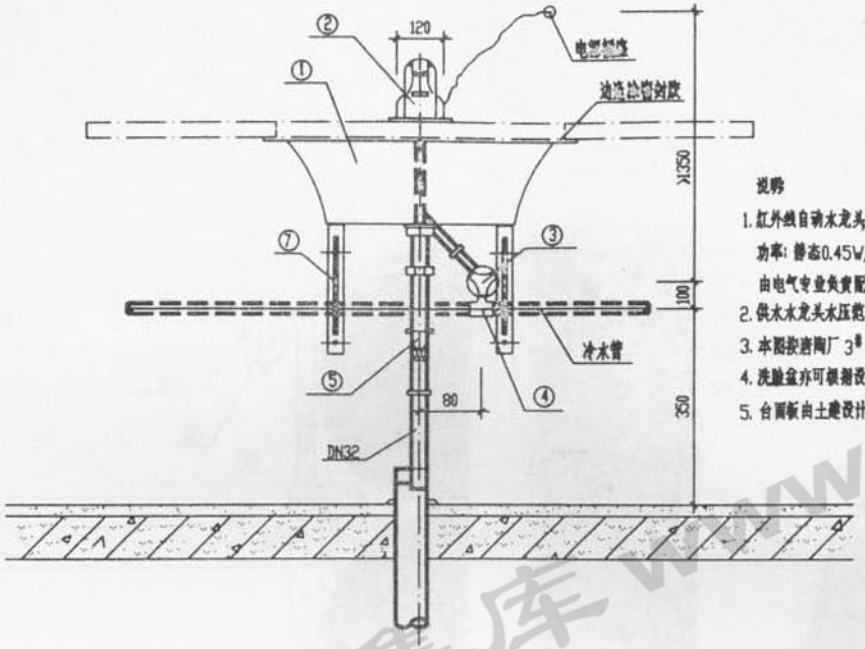

立面图

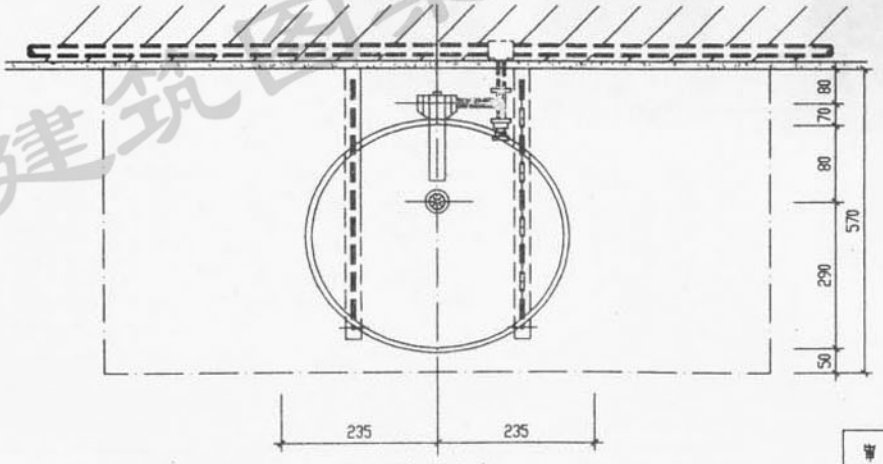

平面图

说明

1. 红外线自动水龙头电源供给220V50Hz二线，功率：静态0.45W，动态5.5W，电源线及插座由电气专业负责配合。
2. 供水水龙头水压范围 0.05~0.60MPa。
3. 本图按唐陶厂3#台式洗脸盆编制。
4. 洗脸盆亦可根据设计要求选用其它规格型号。
5. 台面板由土建设计决定。

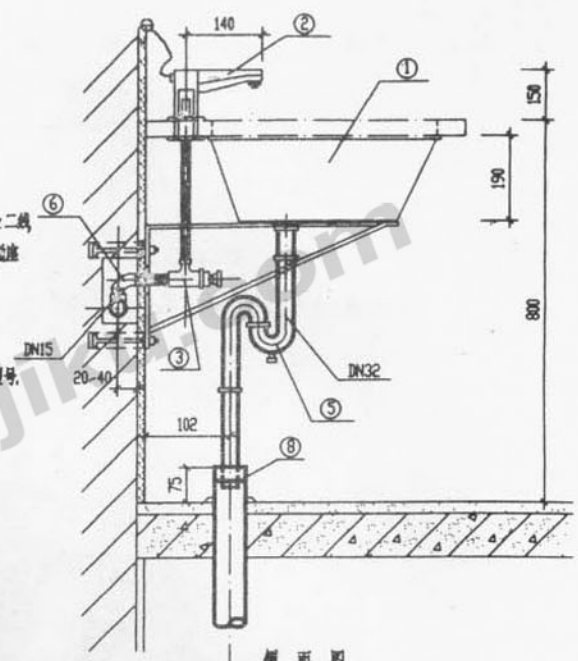

侧面图

主要材料表

编号	名称	规格	材料	单位	数量
1	台式洗脸盆		陶瓷	个	1
2	红外线自控水龙头	DN15	铜镀铬	套	1
3	脸盆进水阀	DN15	铜镀铬	个	1
4	三通		镀锌管件	个	1
5	存水弯	DN32	铜镀铬	个	1
6	弯头	DN15	铜铁或塑料	个	1
7	支架		A3	套	1
8	偏心异径管	DN50X32	UPVC	个	1

审校	乐捷	红外自控水龙头 台式洗脸盆安装图	图集号	皖98S301
设计	敏刚		页次	12

建筑图集库 www.tujiku.com

跟多资料加微信公众号jianzhu118

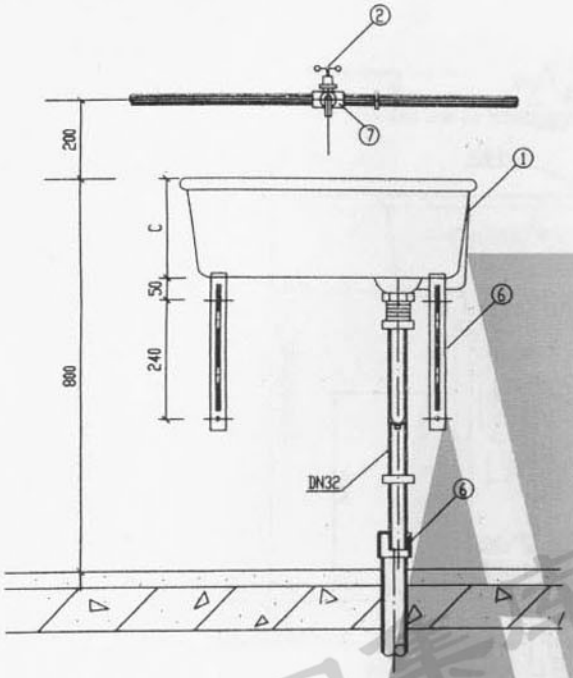

立面图

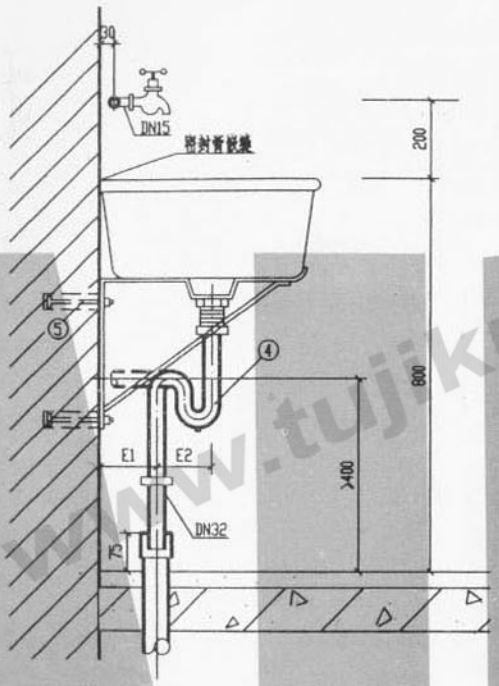

侧面图

说明:

1. 存水弯采用P型或S型，由设计决定.
2. 冷水管可暗装或明装，由设计决定.
3. 水龙头根据需要可选用快开水龙头.
4. 洗涤盆给水配件系参照广西平南水暖器材厂样本设计.

主要材料表

编号	名称	规格	材料	单位	数量
1	洗涤盆		陶瓷	个	1
2	龙头	DN15	由设计定	个	1
3	排水栓	DN32	塑料管	套	1
4	存水弯	DN32	塑料	套	1
5	螺栓	M6X100	A3	个	4
6	托架	40X5	A3	套	1
7	三通		镀锌管件	个	1

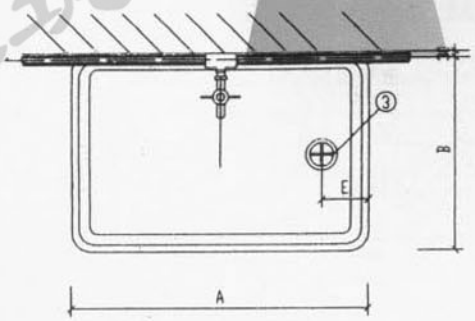

平面图

洗涤盆尺寸表　单位 mm

代号 \ 尺寸 \ 编号	1	2	3	4	5	6	7	8
A	610	610	510	610	410	610	510	410
B	460	410	360	410	310	460	360	310
C	200	200	200	150	200	150	150	150
E	140	140	140	140	140	140	140	140
E_1	90	90	65	90	65	90	65	65
E_2	110	110	86	110	86	110	86	86

审校	乐捷	冷水龙头洗涤盆安装图	图集号	皖98S301
设计	孝文		页次	13

建筑图集库 www.tujiku.com
跟多资料加微信公众号jianzhu118

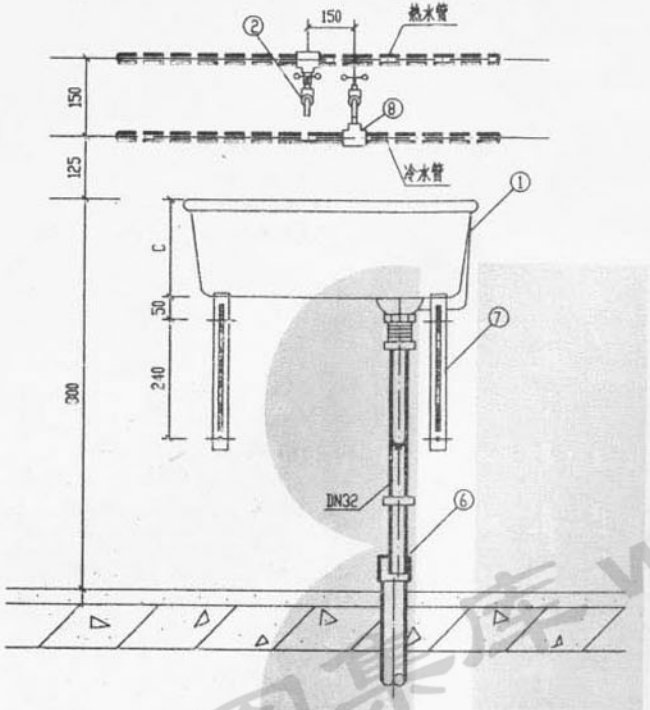

立面图

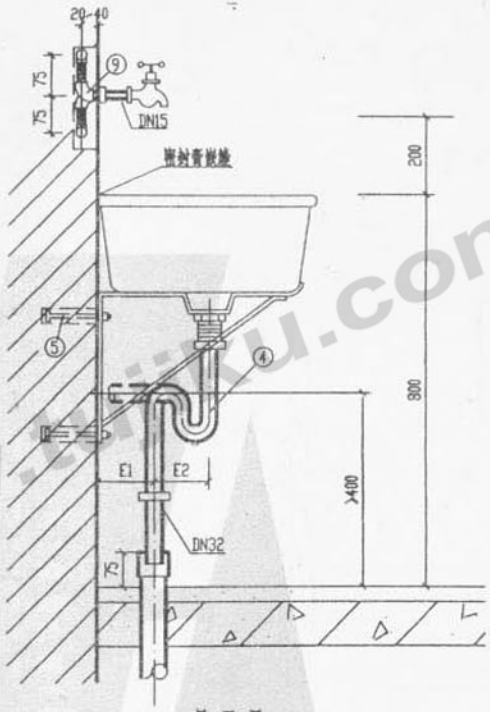

侧面图

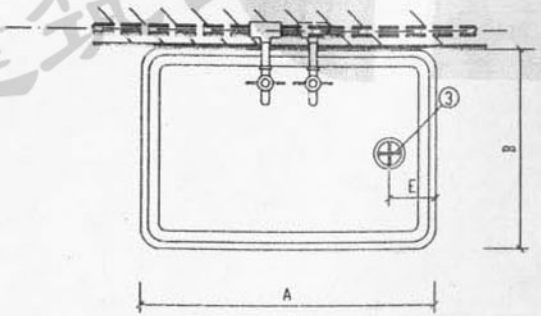

平面图

主要材料表

编号	名称	规格	材料	单位	数量
1	洗涤盆		购置	个	1
2	龙头	DN15	由设计定	个	2
3	排水栓	DN32	塑料管	套	1
4	存水弯	DN32	塑料	套	1
5	螺栓	M6X100	A3	个	4
6	偏心异径管	DN32XDN50	UPVC	个	1
7	托架	40X5	A3	套	2
8	三通		镀锌管件	个	2
9	弯头(90°)	DN15	镀锌管件	个	2

说明:

1.存水弯采用P型或S型，由设计决定。

2.冷水管可暗装或明装，由设计决定。

审校	乐捷	冷热水龙头洗涤盆安装图	图集号	鲁98S301
设计	李文		页次	14

建筑图集库 www.jianzhu.com

跟多资料加微信公众号jianzhu118

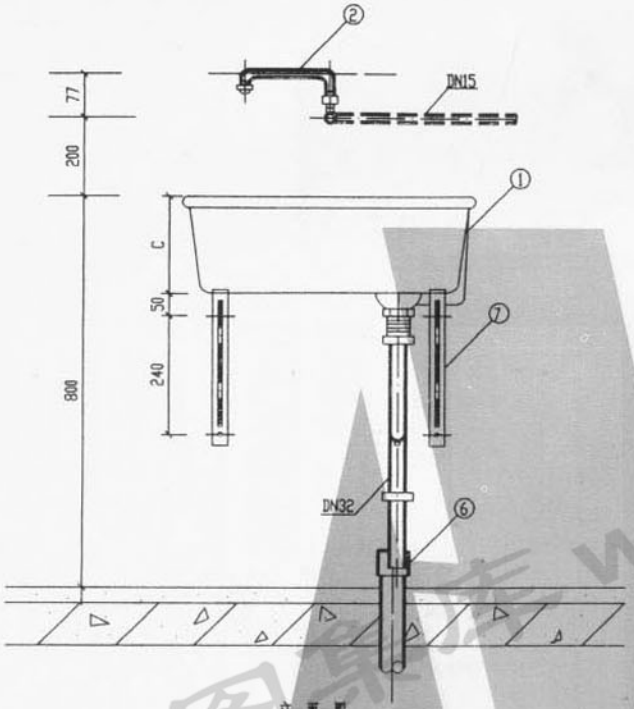

立面图

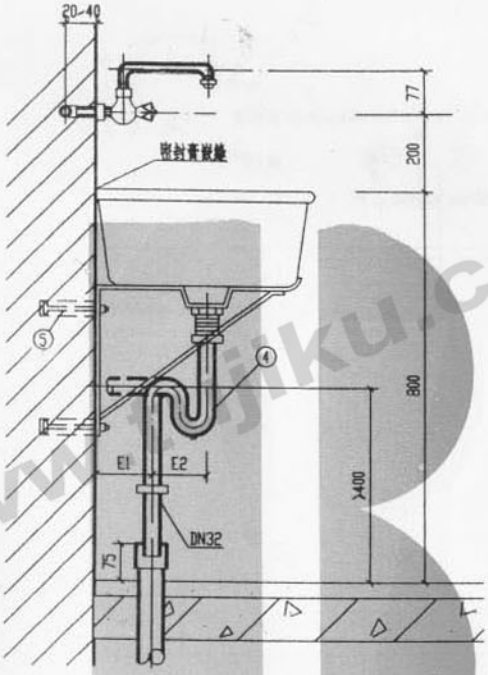

侧面图

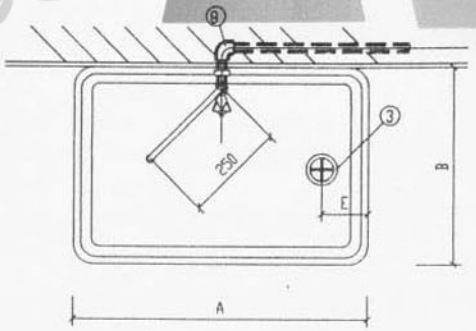

平面图

说明:

1. 存水弯采用P型或S型，由设计决定.
2. 冷水管可暗装或明装，由设计决定.

主要材料表

编号	名称	规格	材料	单位	数量
1	洗涤盆		陶瓷	个	1
2	回转龙头	DN15	由设计定	个	1
3	排水栓	DN32	塑料管	套	1
4	存水弯	DN32	塑料	套	1
5	螺栓	M6X100	A3	个	4
6	偏心异径管	DN32XDN50	UPVC	个	1
7	托 架	40X5	A3	套	2
8	弯头(90°)	DN15	镀锌管件	个	1

审 校	乐 捷	回转龙头洗涤盆安装图	图集号	皖98S301
设 计	李 文		页 次	15

建筑图集库 www.jianzhuku.com
跟多资料加微信公众号jianzhu118

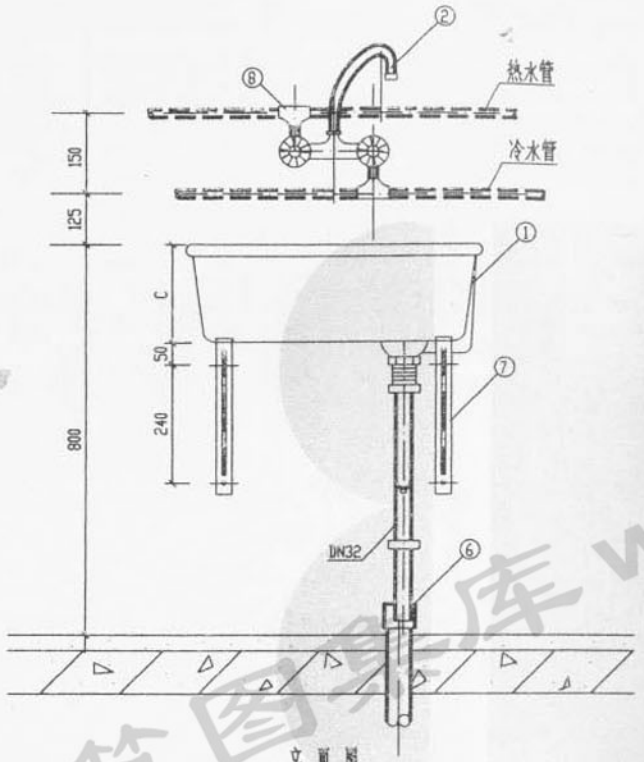

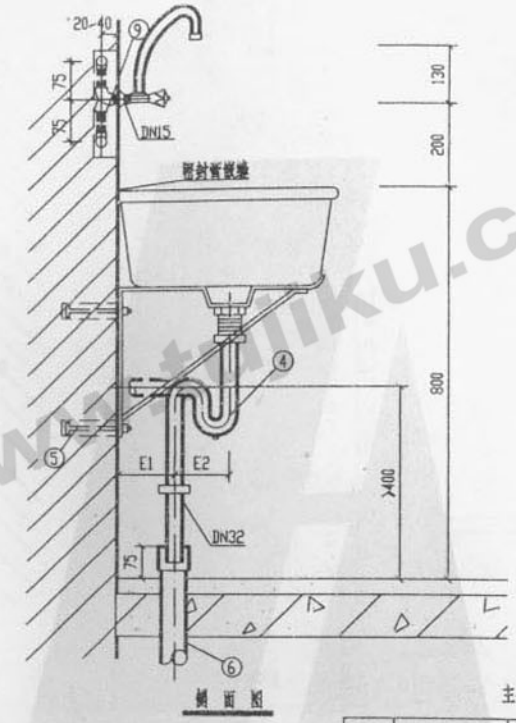

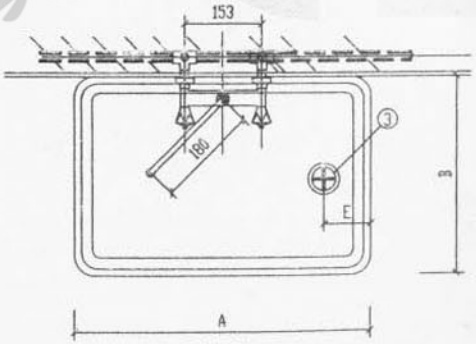

说明:

1. 存水弯采用P型或S型，由设计决定。
2. 冷水管可暗装或明装，由设计决定。

主要材料表

编号	名称	规格	材料	单位	数量
1	洗涤盆		陶瓷	个	1
2	回转混合龙头	DN15	由设计定	个	1
3	排水栓	DN32	塑料管	套	1
4	存水弯	DN32	塑料	套	1
5	螺栓	M6X100	A3	个	4
6	偏心异径管	DN32XDN50	UPVC	个	1
7	托架	40X5	A3	套	1
8	三通		镀锌管件	个	2
9	弯头(90°)	DN15	镀锌管件	个	2

审校	乐捷	回转混合龙头洗涤盆安装图	图集号	皖98S301
设计	辛文		页次	16

建筑图集库 www.jianku.com

跟多资料加微信公众号jianzhu118

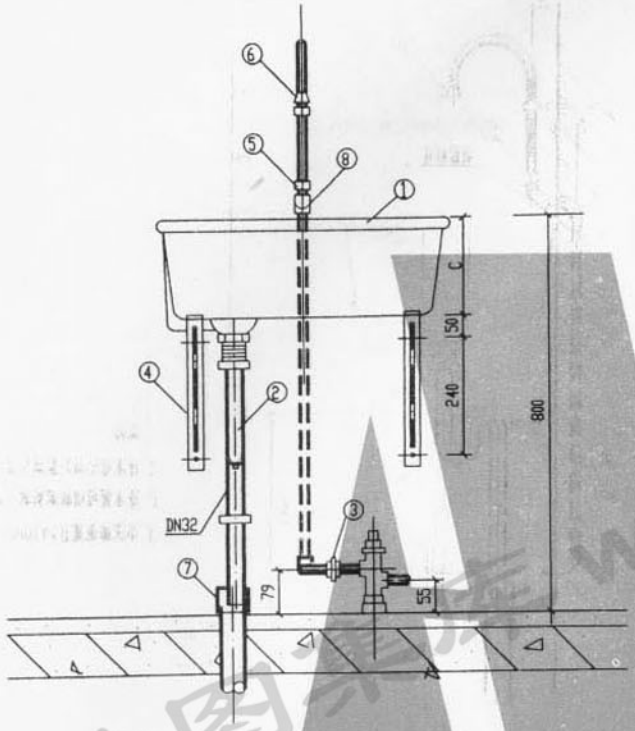

立 面 图

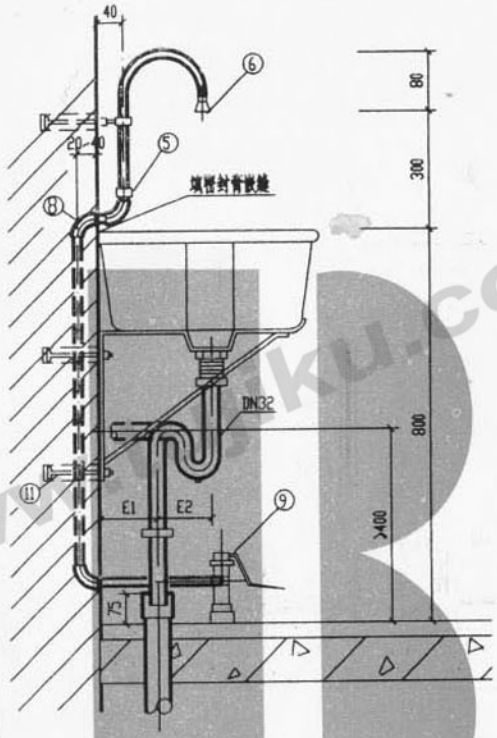

侧 面 图

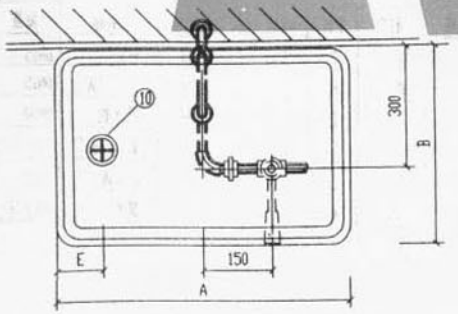

平 面 图

说明:

1. 存水弯采用P型或S型，由设计决定.
2. 冷水管可暗装或明装，由设计决定.

主要材料表

编号	名称	规格	材料	单位	数量
1	洗涤盆		陶瓷	个	1
2	存水弯	DN32	塑料	套	1
3	活接头	DN15		个	2
4	托 架	40X5	A3	套	2
5	锁紧螺母			个	1
6	洗手喷头	DN15	铜镀铬	套	1

主要材料表

编号	名称	规格	材料	单位	数量
7	偏心异径管	DN32XDN50	UPVC	个	1
8	弯头	DN15	镀锌管件	个	5
9	脚踏开关	DN15		个	1
10	排水栓	DN32	塑料管	套	1
11	螺栓	M6X100	A3	个	4

审 校	乐 捷	脚踏开关洗涤盆安装图	图集号	皖98S301
设 计	李 文		页 次	17

建筑图集库 www.jzku.com
跟多资料加微信公众号jianzhu118

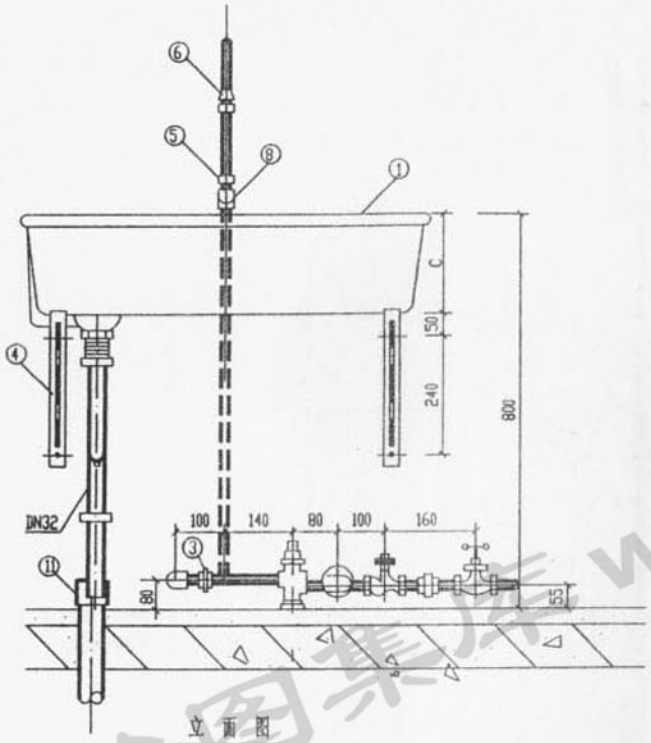

立面图

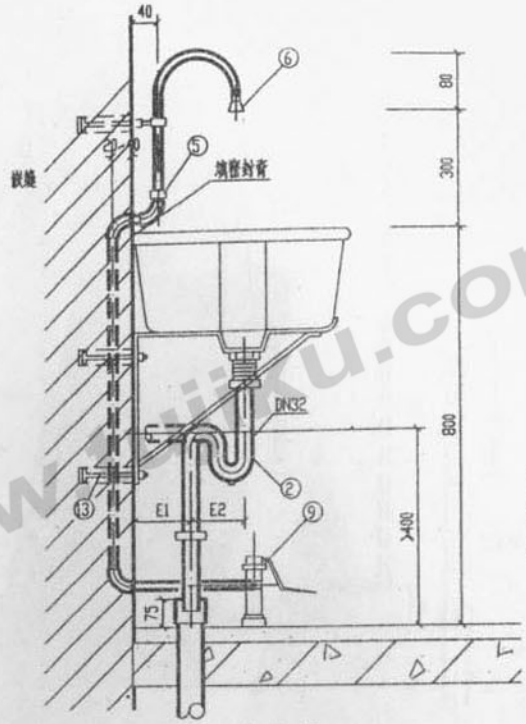

侧面图

说明:

1. 存水弯采用P型或S型，由设计决定.
2. 冷水管可暗装或明装，由设计决定.
3. 本洗涤盆宽B≥410mm .

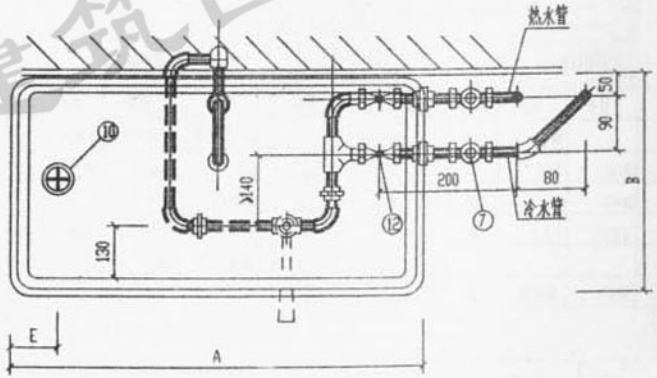

平面图

主要材料表

编号	名称	规格	材料	单位	数量
1	洗涤盆		陶瓷	个	1
2	存水弯	DN32	塑料	套	1
3	活接头	DN15		个	4
4	托 架	40X5	A3	套	1
5	镀锌螺母			个	1
6	洗手喷头	DN15	铜镀铬	套	1
7	截止阀	DN15	由设计定	个	2

主要材料表

编号	名称	规格	材料	单位	数量
8	弯头	DN15	镀锌管件	个	7
9	脚踏开关	DN15	由设计定	个	1
10	溢水栓	DN32	塑料管	套	1
11	偏心异径管	DN32XDN50	UPVC	个	1
12	止回阀	DN15	由设计定	个	2
13	螺栓	M6X100	A3	个	4

审 校	乐 捷	脚踏开关洗涤盆安装图(冷、热水)	图集号	皖98S301
设 计	李 文		页 次	18

建筑图集库 www.jianku.com

跟多资料加微信公众号jianzhu118

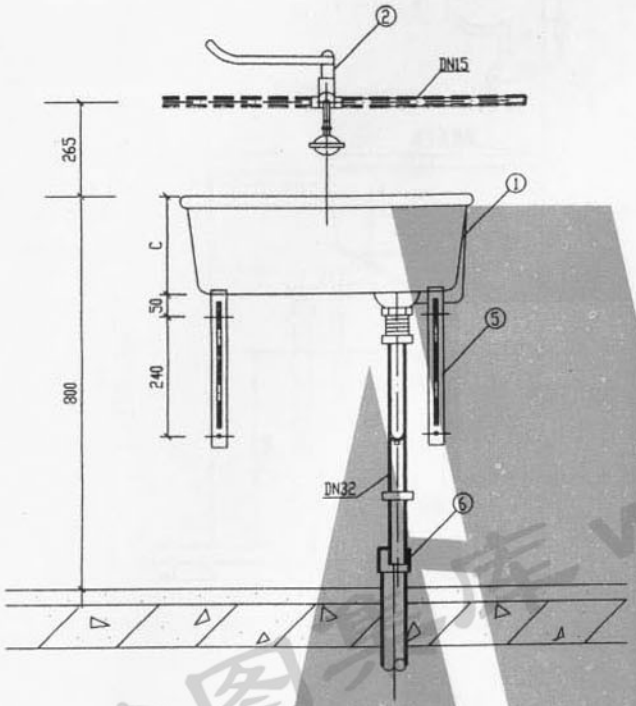

立面图

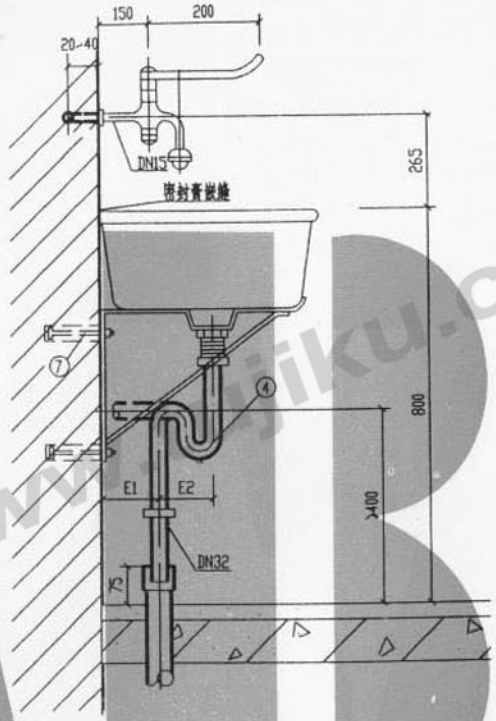

侧面图

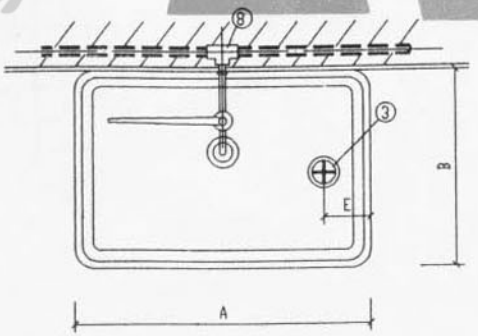

平面图

说明:

1. 存水弯采用P型或S型，由设计决定.
2. 冷水管可暗装或明装，由设计决定.

主要材料表

序号	名称	规格	材料	单位	数量
1	洗涤盆		陶瓷	个	1
2	单把肘式开关	DN15	由设计定	个	1
3	排水栓	DN32	塑料管	套	1
4	存水弯	DN32	塑料	套	1
5	托架	40X5	A3	套	1
6	偏心异径管	DN32XDN50	UPVC	个	1
7	螺栓	M6X100		个	4
8	三通		镀锌管件	个	1

审核	乐捷	单把肘式开关洗涤盆安装图	图集号	皖98S301
设计	李文		页次	19

建筑图集库 www.jianzhuku.com
跟多资料加微信公众号jianzhu118

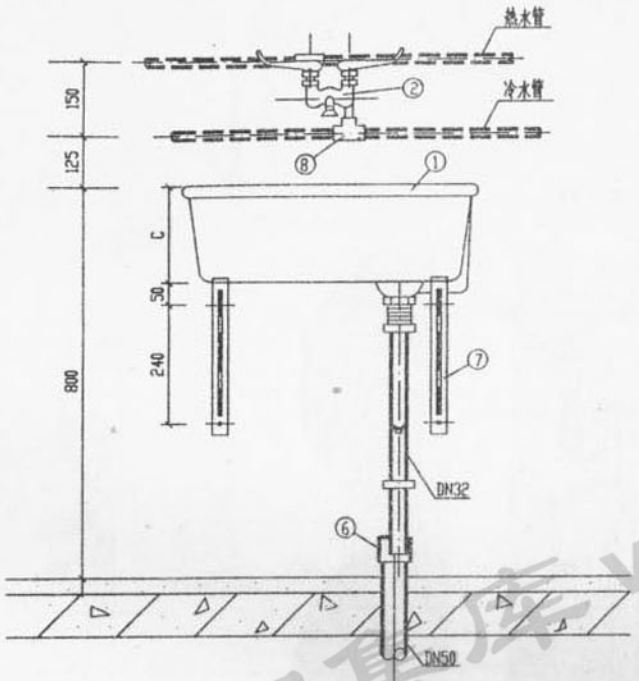

立面图

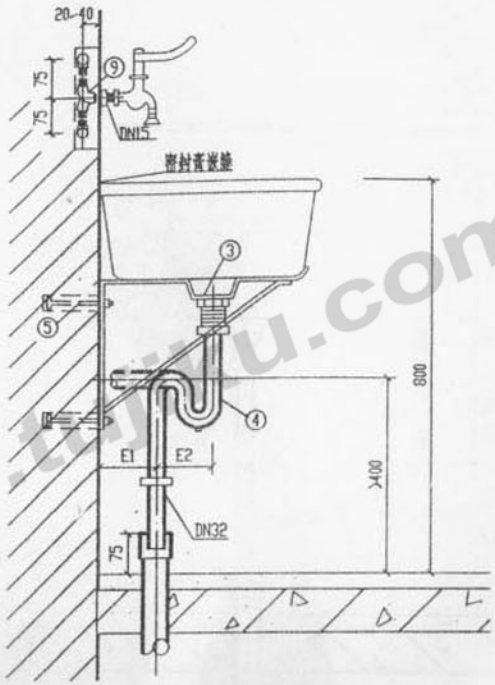

侧面图

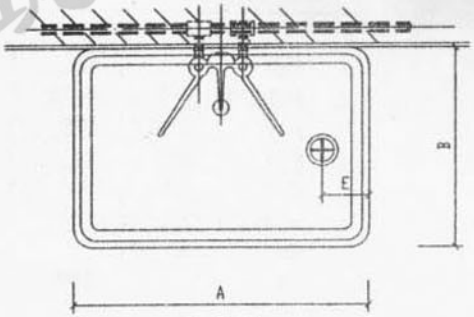

平面图

说明:

1. 存水弯采用P型或S型，由设计决定。
2. 冷水管可暗装或明装，由设计决定。

主要材料表

编号	名称	规格	材料	单位	数量
1	洗涤盆		陶瓷	个	1
2	双把肘式开关	DN15	由设计定	个	1
3	排水栓	DN32	塑料管	套	1
4	存水弯	DN32	塑料	套	1
5	螺栓	M6X100	A3	个	4
6	偏心异径管	DN32XDN50	UPVC	个	1
7	托 架	40X5	A3	套	1
8	三通		镀锌管件	个	2
9	弯头(90°)	DN15	镀锌管件	个	2

审 校	乐 捷	双把肘式开关洗涤盆安装图	图集号	皖98S301
设 计	李 文		页 次	20

建筑图集库 www.tujiku.com

跟多资料加微信公众号jianzhu118

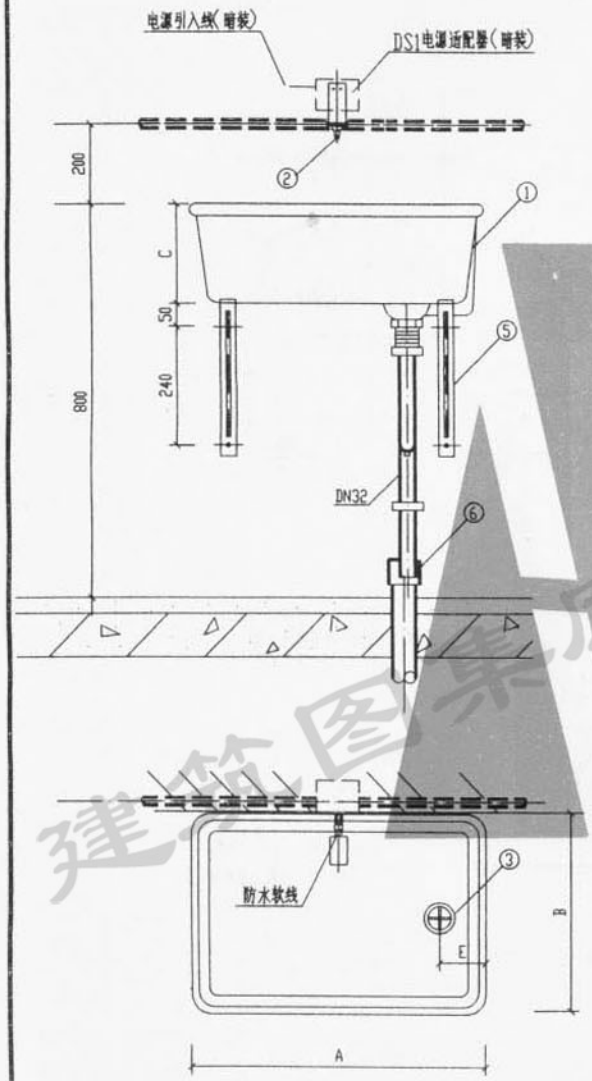

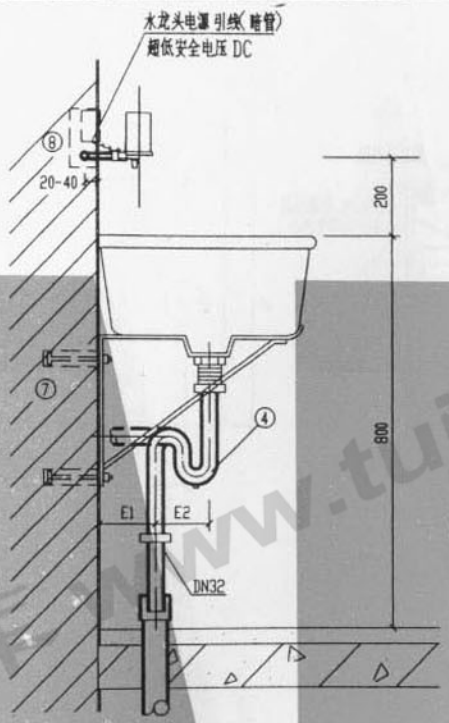

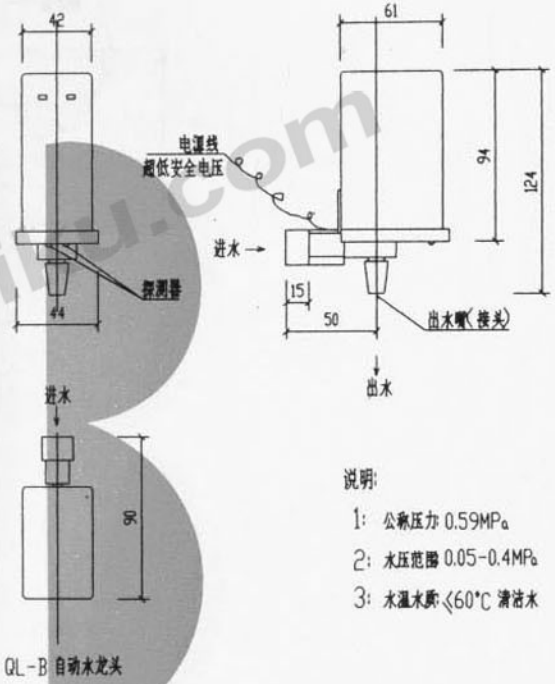

QL-B 自动水龙头

说明:

1: 公称压力 0.59MPa

2: 水压范围 0.05-0.4MPa

3: 水温水质 ≤60°C 清洁水

主要材料表

1	洗涤盆		陶瓷	个	1
2	QL-B自动水龙头	DN15	由设计定	套	1
3	排水栓	DN32	塑料管	套	1
4	存水弯	DN32	塑料	套	1
5	托 架	40X5	A3	套	1
6	偏心异径管	DN32XDN50	UPVC	个	1
7	螺栓	M6X100	A3	个	4
8	三通		镀锌管件	个	1
				个	1

说明:

1: QL-B 自动水龙头, DS1 电源适配器是按机电部北京机械工业自动化研究所北京市平谷永新自动化设备厂产品编制

2: 电源线路及适配器位置由电气专业设计

3: DS1电源适配器性能及尺寸详见

4. 存水弯采用P型或S型, 由设计决定.

5. 冷水管可暗装或明装, 由设计决定.

审 校	乐 捷	光控水龙头洗涤盆安装图		图集号	皖98S301
设 计	李 文			页 次	21

建筑图集库 www.tujiku.com

跟多资料加微信公众号jianzhu118

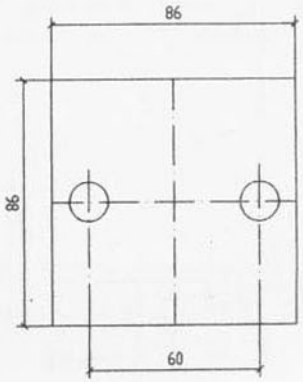

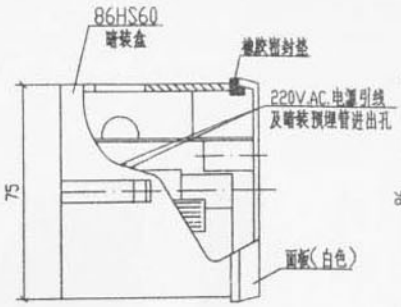

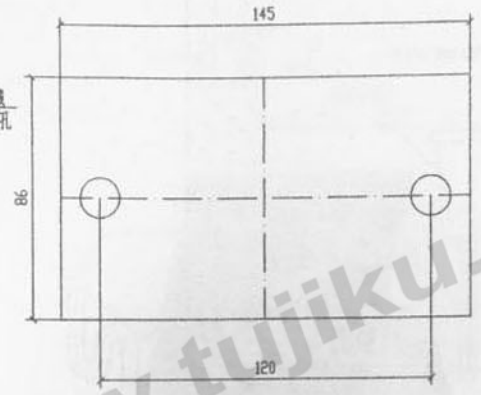

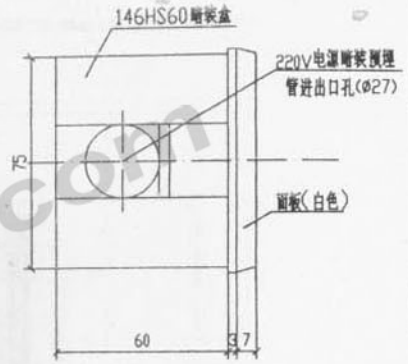

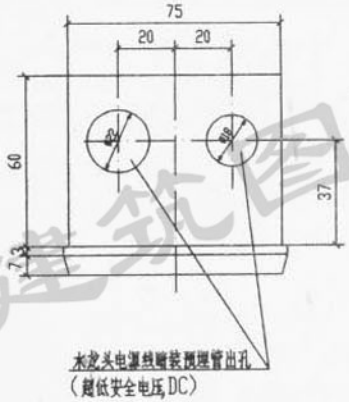

说明:1.220VAC电源引入线暗装预埋管预留孔为左右各一个(Ø22).
2.其上方的Ø18与Ø22孔为至水龙头的电源引线,暗装于埋管出孔,(允许将电源适配器上下倒装).
3.电源适配器功率8W.

DS1电源适配器(暗装)

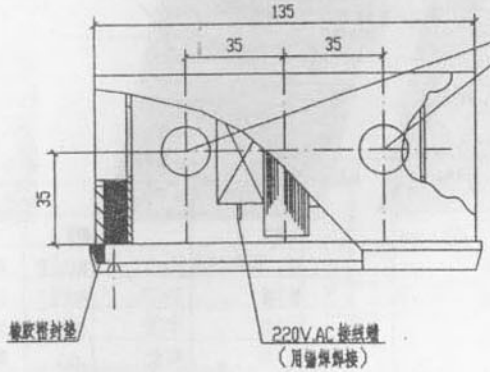

说明:1.220VAC电源引入线暗装预埋管预留孔为左右对称各一个(Ø27).
2.可同时接上二个水龙头电源引线,也可只接一个(供一个水龙头),其引出线暗装预埋管预留孔为上下各二个(Ø21).
3.电源适配器功率15W.

DS2电源适配器(暗装)

审 校	乐 捷	光控水龙头电源适配器	图集号	皖98S301
设 计	陈 望		页 次	22

建筑图集库 www.tujiku.com

跟多资料加微信公众号jianzhu118

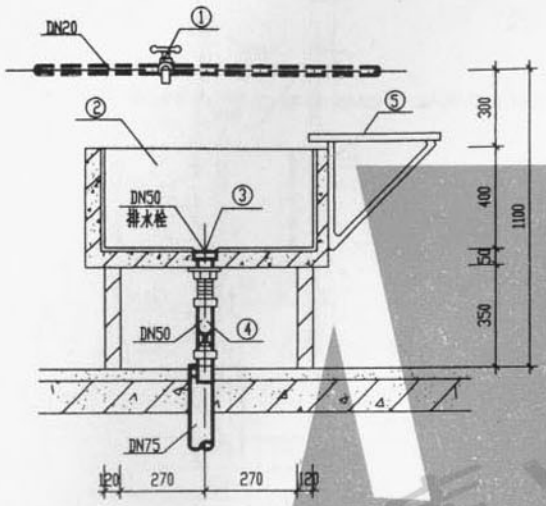

立 面 图

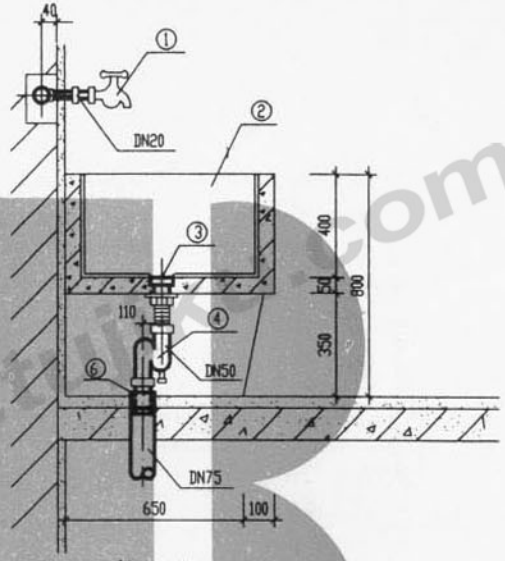

侧 面 图

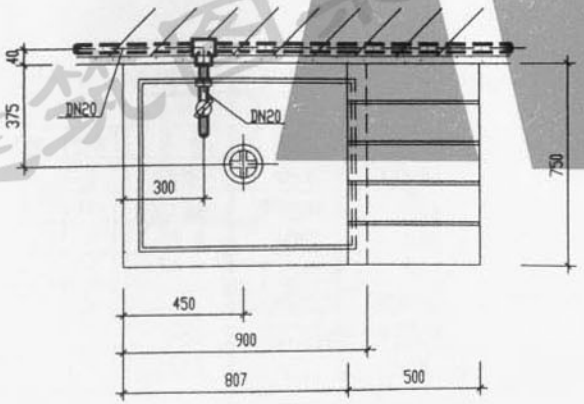

平 面 图

主 要 材 料 表

编号	名 称	规 格	材 料	单位	数量
1	长脖水龙头	DN20	铜或镀铁	个	1
2	洗碗池		水磨石砖砌	个	1
3	排水栓	DN50	塑 料	个	1
4	存水弯	DN50	塑 料	个	1
5	搁板及支架	750X750X20	木	套	1
6	偏心异径管	DN75X50	UPVC	个	1
7	三通		镀锌管件	个	1

说明:

1. 单洗碗池采用DN20 长脖水龙头
2. 按设计要求给水管亦可采用明装

审 校	乐 捷	单洗碗池安装图	图集号	皖98S301
设 计	敏 刚		页 次	23

建筑图集库 www.zhulong.com
跟多资料加微信公众号jianzhu118

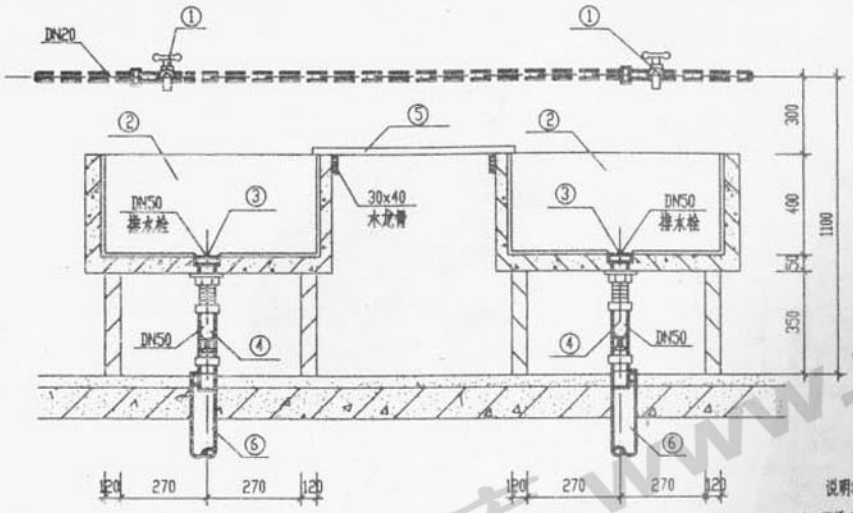

立面图

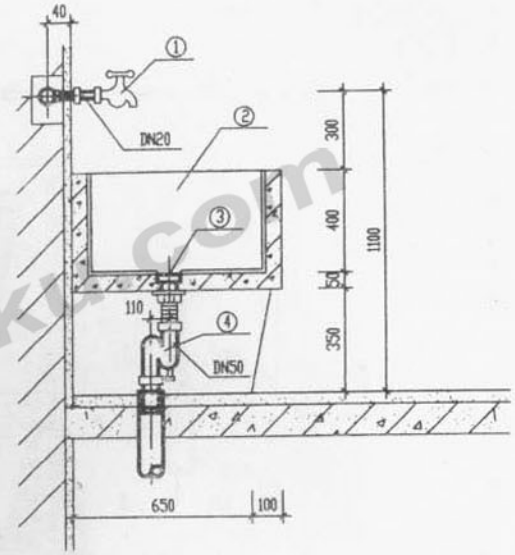

侧面图

说明:

1. 双洗碗池采用DN20长脖水龙头
2. 按设计要求给水管亦可采用明装

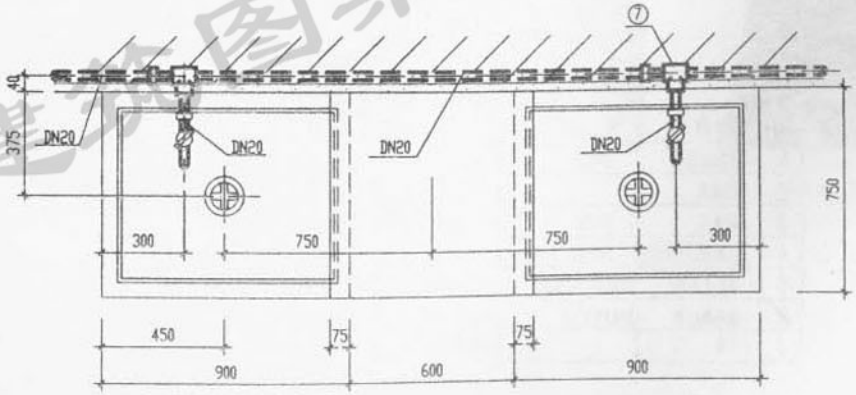

平面图

主要材料表

编号	名称	规格	材料	单位	数量
1	长脖水龙头	DN20	铜或镀铬	个	2
2	洗碗池	900x750	水磨石砖砌	个	2
3	排水栓	DN50	塑料	个	1
4	存水弯	DN50	塑料	个	2
5	搁板及支架	750X750X20	木	套	1
6	偏心异径管	DN75X50	UPVC	个	2
7	三通		镀锌管件	个	2

审校	乐捷	双洗碗池安装图	图集号	皖98S301
设计	敖刚		页次	24

建筑图集库 www.tujiku.com

跟多资料加微信公众号jianzhu118

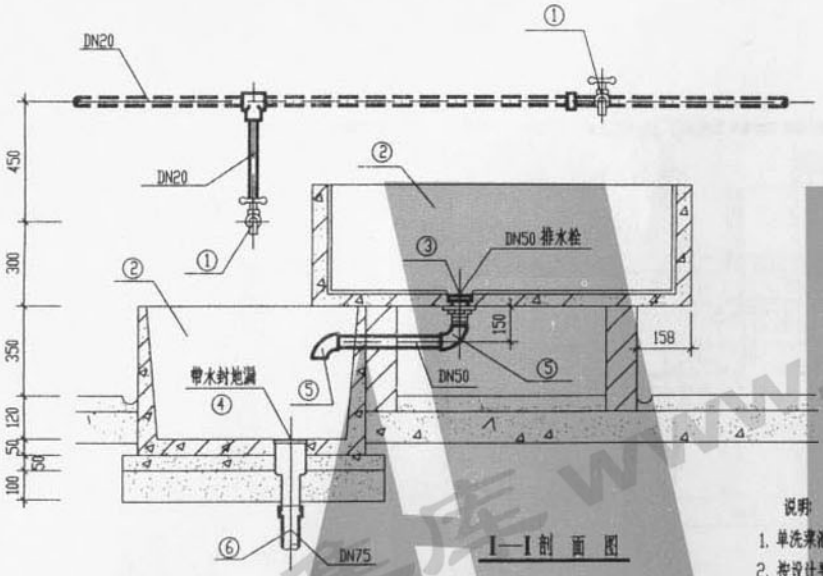

I—I 剖 面 图

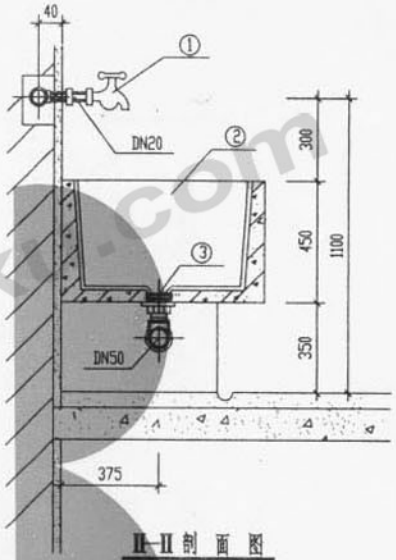

II—II 剖 面 图

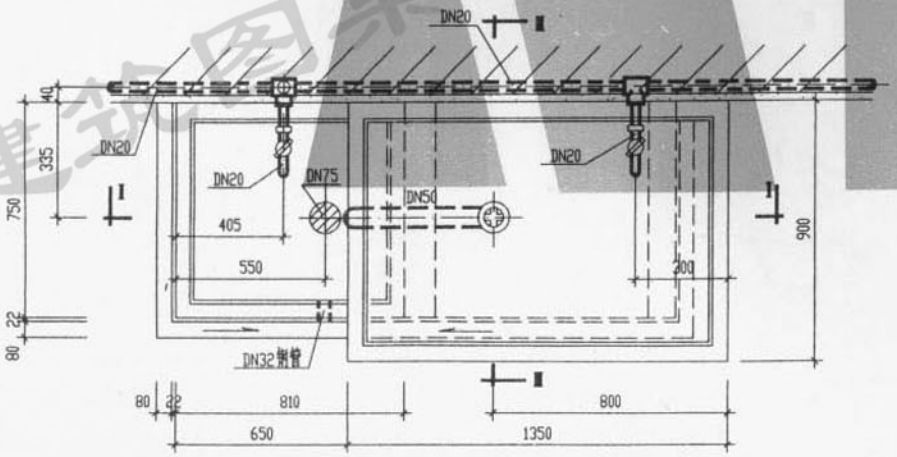

说明:

1. 单洗菜池池采用DN20长脖水龙头
2. 按设计要求给水管亦可采用明装

主 要 材 料 表

编号	名 称	规 格	材 料	单位	数量
1	长脖水龙头	DN20	铜或镀铁	个	2
2	洗菜池		水磨石、砖砌	个	1
3	排水栓	DN50	塑 料	个	1
4	带水封地漏	DN75	塑 料	个	1
5	弯 头	DN50	UPVC	个	2
5	偏心异径管		UPVC	个	1
5	三通		镀锌管件	个	2

审 校	乐 捷	单洗菜池安装图	图集号	皖98S301
设 计	敏 刚		页 次	25

建筑图集库 www.tujiku.com
跟多资料加微信公众号jianzhu118

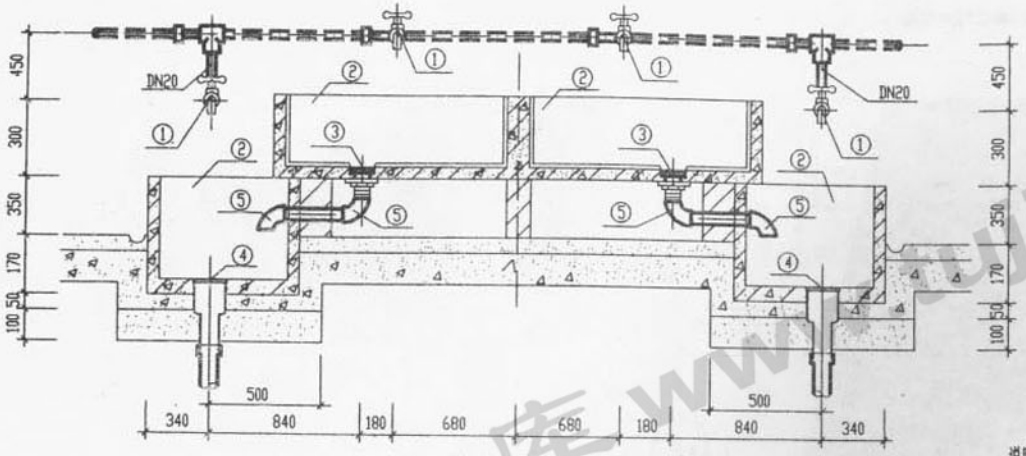

I—I剖面图

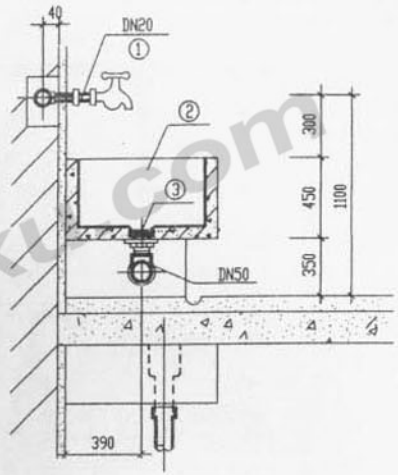

II—II剖面图

说明:

1. 双洗菜池采用DN20长脖水龙头
2. 按设计要求给水管亦可采用明装
3. 给水管管径由设计决定

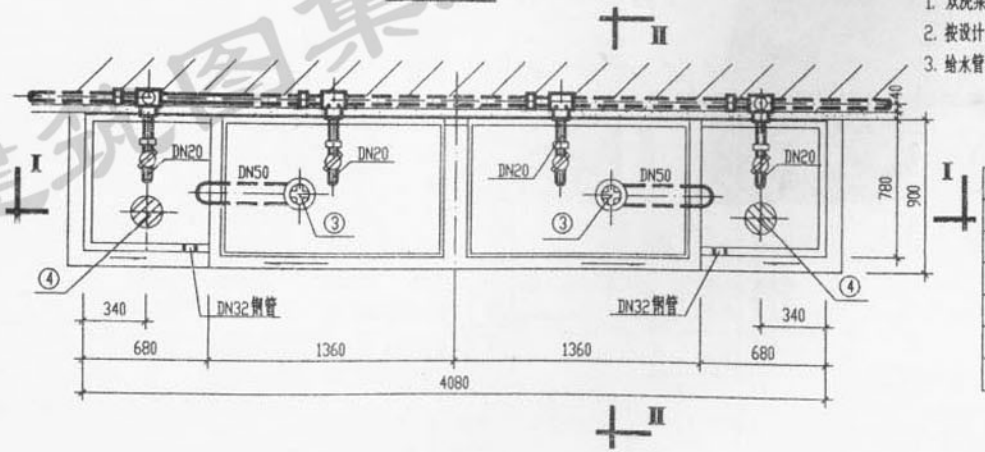

平面图

主要材料表

编号	名称	规格	材料	单位	数量
1	长脖水龙头	DN20	铜或镀铁	个	4
2	双洗菜池		水磨石、砖砌	组	2
3	排水栓	DN50	塑料	个	2
4	带水封地漏	DN75	塑料	个	2
5	弯头	DN50	UPVC	个	4
6	三通		镀锌管件	个	4

审核	乐捷	双洗菜池安装图		图集号	苏98S301
设计	敖刚			页次	26

建筑图集库 www.jianzhuku.com

跟多资料加微信公众号jianzhu118

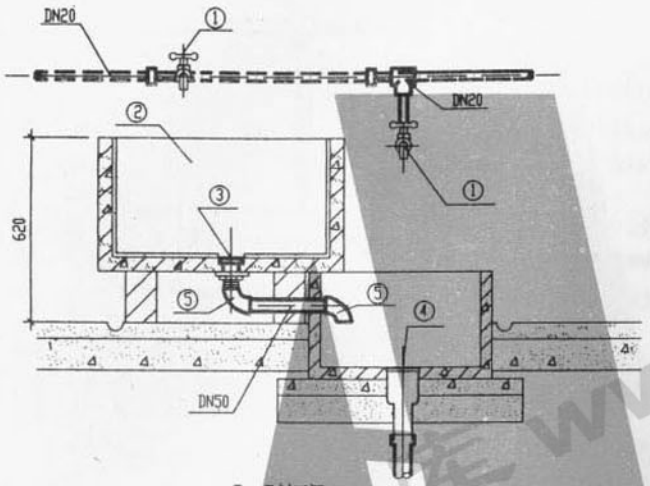

Ⅰ—Ⅰ剖面图

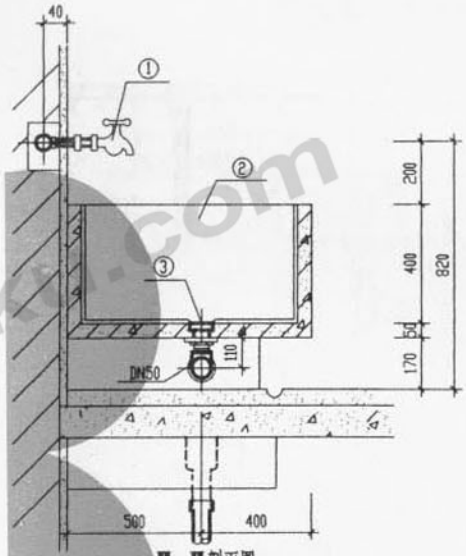

Ⅱ—Ⅱ剖面图

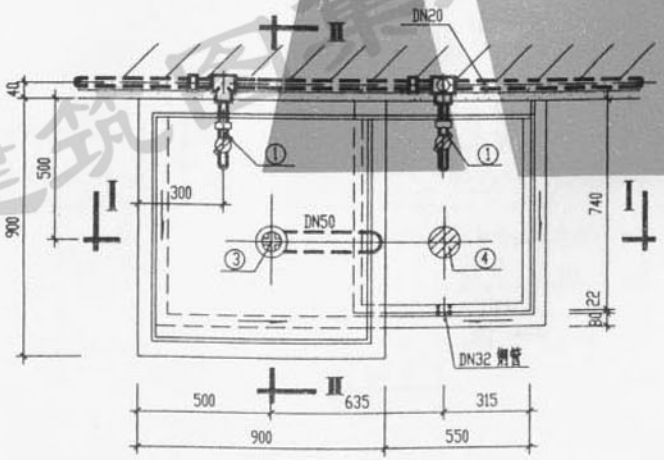

平面图

主要材料表

编号	名称	规格	材料	单位	数量
1	长脖水龙头	DN20	铜或镀铁	个	2
2	洗米池		水磨石、砖砌	组	1
3	排水栓	DN50	UPVC	个	1
4	带水封地漏	DN75	UPVC	个	1
5	弯头	DN50	UPVC	个	2
6	三通		镀锌管件	个	2

说明:

1. 洗米池采用DN20长脖水龙头
2. 按设计要求给水管亦可采用明装
3. 本洗米池可供600人食堂使用

审校	乐捷	洗米池安装图		图集号	皖98S301
设计	旅刚			页次	27

建筑图集库 www.tujiku.com

跟多资料加微信公众号jianzhu118

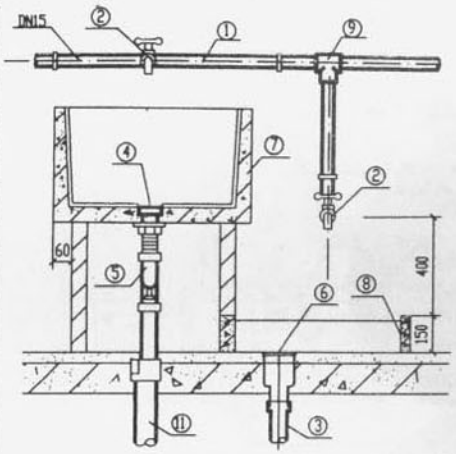

Ⅰ—Ⅰ剖面图

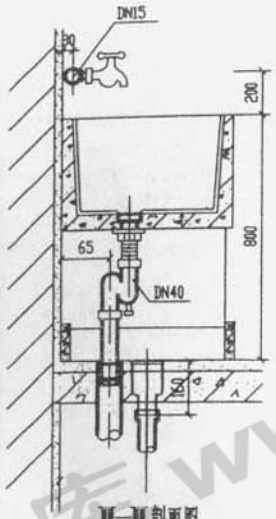

Ⅱ—Ⅱ剖面图

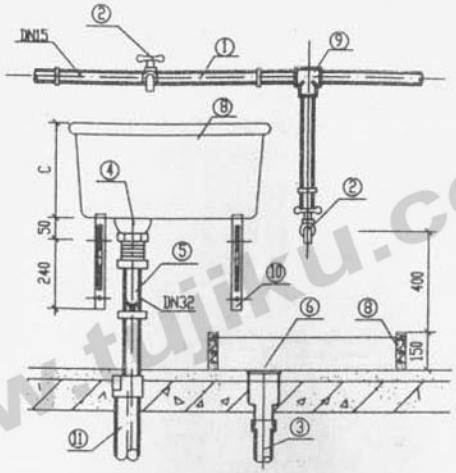

Ⅲ—Ⅲ剖面图

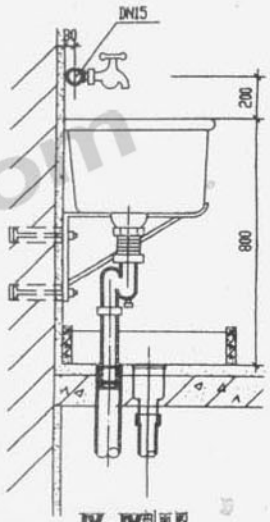

Ⅳ—Ⅳ剖面图

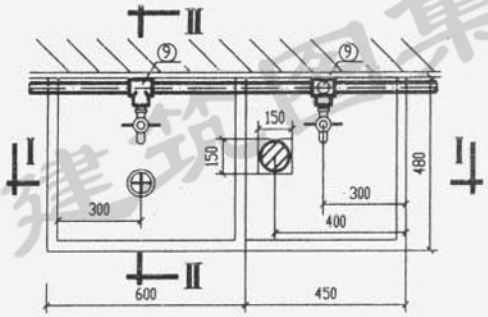

平 面 图(A 型)

主要材料表(A型或B型)

编号	名 称	规 格	材 料	单位	数量
1	冷水管	DN15	镀锌钢管或塑料管	米	
2	水龙头	DN15	铜或塑料	个	2
3	排水管	DN50	UPVC	米	
4	排水栓		铜或塑料	个	1
5	存水弯		塑料	个	1
6	带水封地漏	DN50	塑料	个	1
7	洗涤盆		水磨石（陶 瓷）	个	1
8	洗涤池		水磨石	个	1
9	三 通		镀锌管件	个	2
10	支 架		A3	套	1
11	偏心异径管	DN50X40	UPVC	个	1

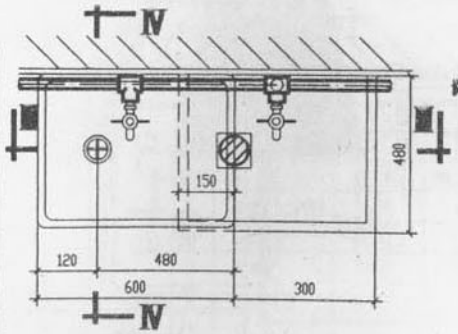

平 面 图(B 型)

说明:

1. 冷水管可暗装或明装由设计决定
2. 地漏采用高水封防臭地漏，根据广西平南水暖器材厂生产制品编制。

审 校	乐 捷	住宅洗池安装图(A、B型)	图集号	皖98S301
设 计	陈 璧		页 次	28

建筑图集库 www.tujiku.com

跟多资料加微信公众号jianzhu118

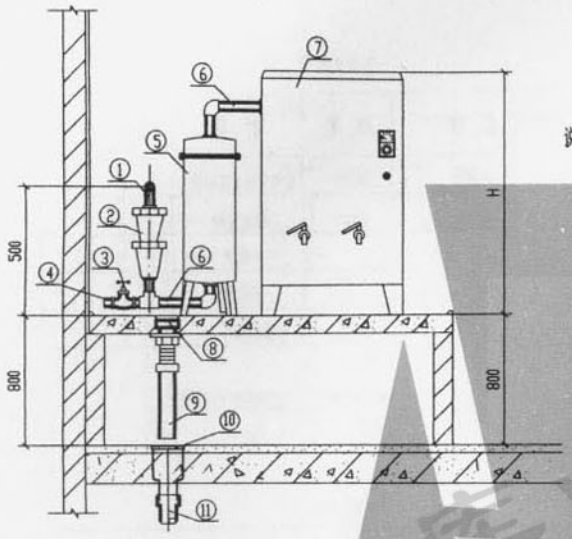

1-1 剖面图

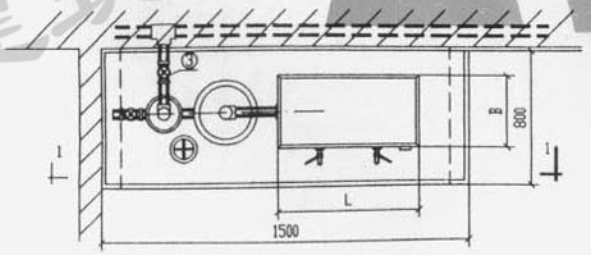

平面图

说明:

1. 冷水管可暗装或明装由设计决定
2. 地漏采用高水封防臭地漏,根据广西平南水暖器材厂生产制品编制
3. 电开水器前是否加预过滤和净化装置由具体项目根据水质决定
4. 排水栓和地漏具体位置由设计决定
5. 电开水器、预过滤、净化器装置系根据上海浦东高南炊饮电器设备厂产品编制

主要材料表

编号	名称	规格	材料	单位	数量
1	冷水管	DN15	镀锌钢管或塑料管	米	/
2	预过滤器		塑料	只	1
3	截止阀	DN15	铜或塑料	个	2
4	排污管	DN15	镀锌钢管或塑料管	米	
5	净化器		不锈钢	台	1
6	进水管	DN15	镀锌钢管或塑料管	米	
7	电开水器		不锈钢	台	1
8	排水栓	DN32	铜或塑料	个	1
9	排水管	DN32	镀锌钢管	米	/
10	地漏	DN50	铸铁或塑料	个	1
11	排水管	DN50	UPVC	米	/

电热水器尺寸表

生产厂家	型号	功率	产水量	外形尺寸(LxBxH)
上海浦东高南炊饮电器设备厂	CSB-3	220v,3kw	30kg/h	360x220x580
	CSB-4	220v,4kw	40kg/h	470x240x620
	CSB-6	380v,6kw	60kg/h	470x240x750
	CSB-9	380v,9kw	110kg/h	530x305x815
	CSB-12	380v,12kw	150kg/h	540x340x1065
	CSB-18	380v,18kw	190kg/h	594x394x1320

审校	乐捷	电开水器安装图(一)	图集号	皖98S301
设计	陈曼		页次	29

建筑图集库 www.tukuku.com
跟多资料加微信公众号jianzhu118

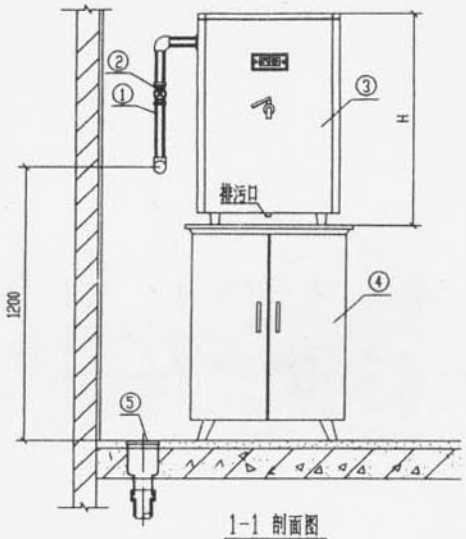

1-1 剖面图

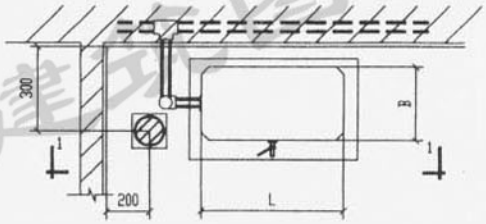

平面图

说明:

1. 冷水管可暗装或明装由设计决定
2. 地漏采用高水封防臭地漏,根据广西平南水暖器材厂生产制品编制
3. 电开水器系根据海宁市红星电器厂产品编制,该开水器自带磁化及过滤装置
4. 电开水器底座系根据海宁市红星电器厂产品编制

主要材料表

编号	名称	规格	材料	单位	数量
1	冷水管	DN15	镀锌钢管或塑料管	米	
2	截止阀	DN15	铜或塑料	个	1
3	电开水器		不锈钢	台	1
4	电开水器底座		不锈钢	台	1
5	地漏	DN50	铸铁或塑料	个	1

电热水器尺寸表

生产厂家	型号	功率	产水量	外形尺寸(LxBxH)
海宁市红星电器厂	KSC-2-27	220v,2kw	18L/h	440x400x730
	KSC-3-27	220v,3kw	27L/h	440x400x730
	KSC-6-27	380v,6kw	55L/h	440x400x730
	KSC-9-27	380v,9kw	82L/h	440x400x730
	KSC-3-50	220v,3kw	27L/h	450x390x840
	KSC-6-50	380v,6kw	55L/h	450x390x840
	KSC-9-50	380v,9kw	82L/h	450x390x840
	KSC-6-90	380v,6kw	55L/h	490x440x900
	KSC-9-90	380v,9kw	82L/h	490x440x900

审校	乐捷	电开水器安装图(二)	图集号	皖98S301
设计	陈雯		页次	30

建筑图集库 www.tujiku.com

跟多资料加微信公众号jianzhu118

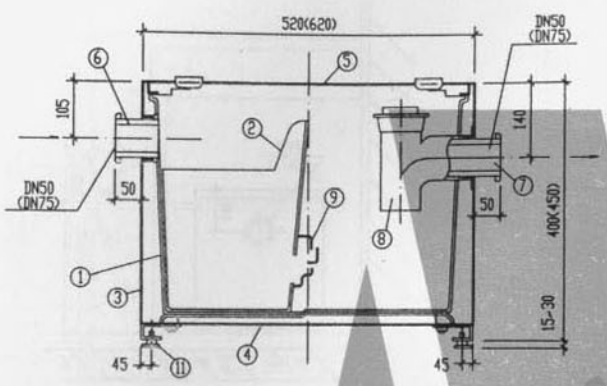

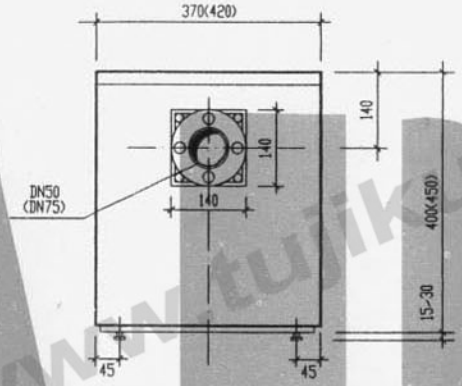

说明：1. 括号内的数字为GT-2#隔油器的尺寸.

2. 本图按北京市海淀智源水处理设备厂产品编制.

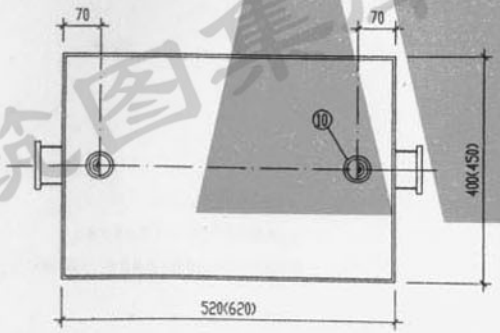

部件号	部件名称	材 质	备 注
①	分离槽	不锈钢	
②	除污箱	不锈钢	
③	涂料外壳	不锈钢	
④	基座	不锈钢	
⑤	盖子	不锈钢	
⑥	进水口	ABS塑料管	耐温 80°C
⑦	出水口	ABS塑料管	耐温 80°C
⑧	防臭出水弯	ABS塑料管	耐温 80°C
⑨	整流板		
⑩	把手		
⑪	可调地脚		

规格，型号 \ 类别	可带池子数	职工食堂(个)	营业食堂(个)
GT-1#	20升	2	1
GT-2#	40升	4	2-3

审 校	乐 捷	池上式隔油器	图集号	皖98S301
设 计	敖 刚		页 次	31

建筑图集库 www.tujiku.com

跟多资料加微信公众号jianzhu118

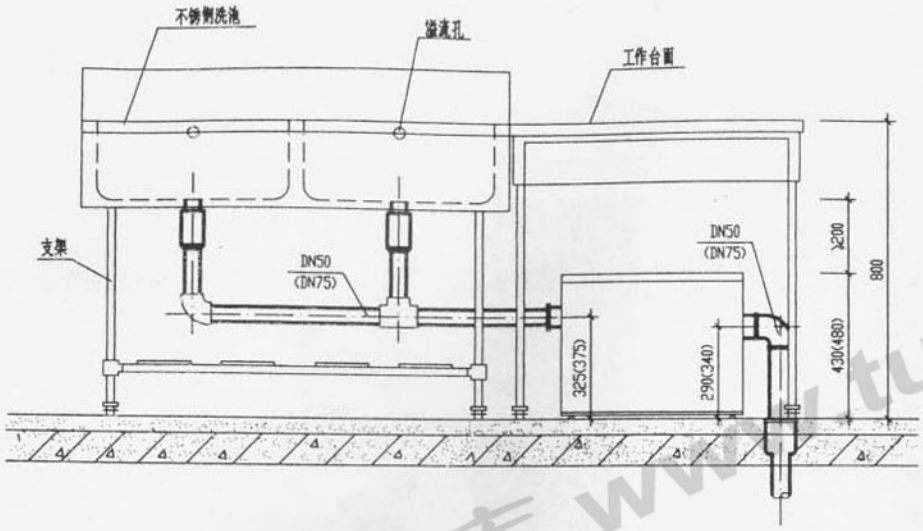

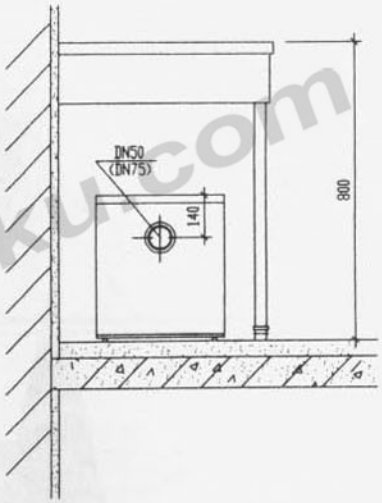

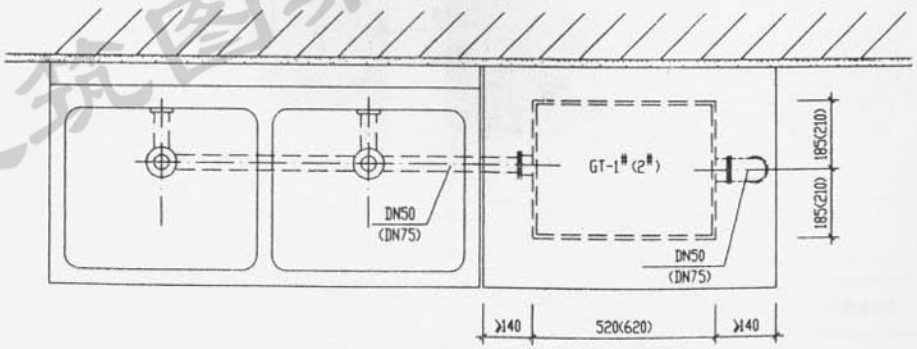

说明：1. 隔油器见皖98S301/31。

2. 括号内的数字为GT-2#隔油器的尺寸。

3. 本图按北京市海淀智源水处理设备厂产品编制。

审 校	乐 捷	地上式隔油器安装图	图集号	皖98S301
设 计	敏 刚		页 次	32

建筑图集库 www.tujiku.com

跟多资料加微信公众号jianzhu118

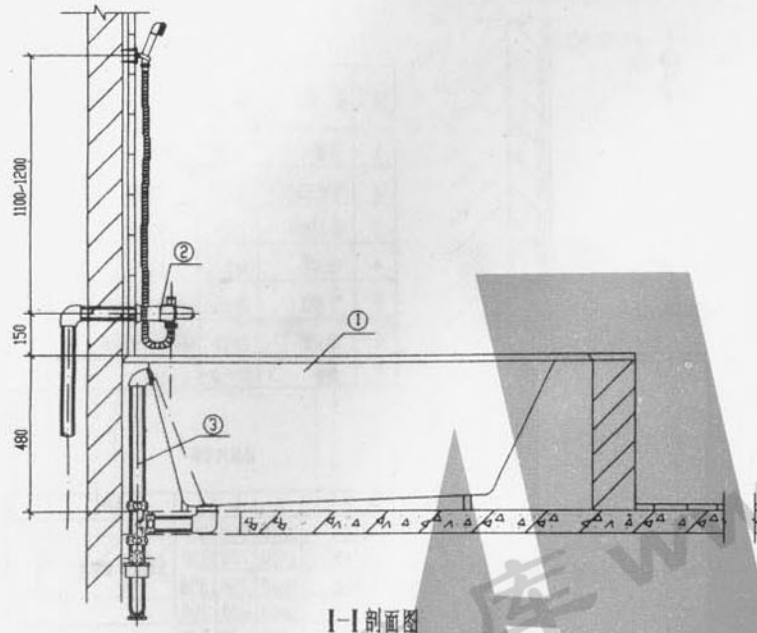

I-I剖面图

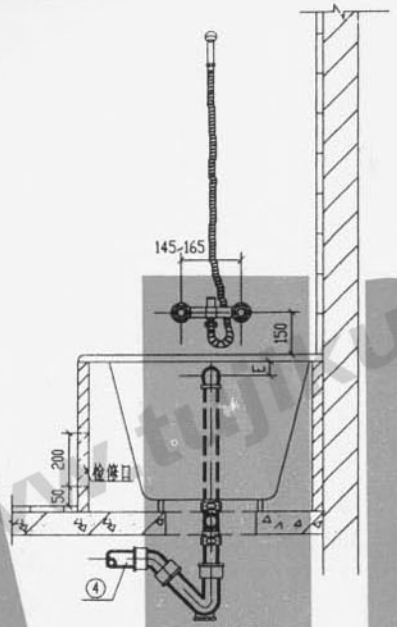

II-II剖面图

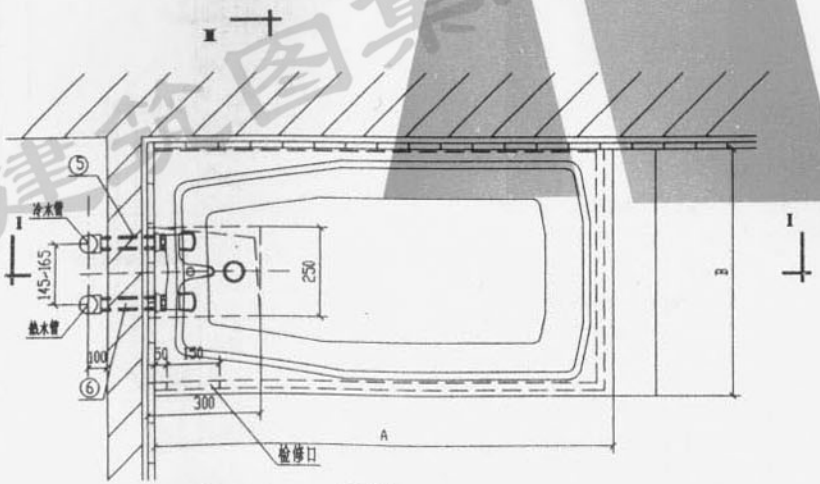

平面图

说明：

1. 浴盆给水配件根据广西平南水暖器材厂生产的"新型缸三联龙头YG13.YG14"的成套产品编制.
2. 浴盆排水配件根据广西平南水暖器材厂生产的"浴缸下水YP1-5"的成套产品编制.
   排水配件下没存水弯采用S型或P型由设计决定.
3. 浴盆排水管插入UPVC承管内插入深度≥25mm，环型间隙用麻丝加UPVC粘接剂嵌实后再以油灰填满.

主要材料表

编号	名称	规格	材料	单位	数量
1	浴盆		铸铁搪瓷	只	1
2	浴缸三联龙头	DN15	钢镀铬	套	1
3	排水配件	DN32	钢镀铬	套	1
4	排水管	DN50	UPVC	米	
5	冷水管	DN15	镀锌钢管或塑料管	米	
6	热水管	DN15	镀锌钢管或铜管	米	

设计	乐捷	混合龙头浴盆安装图(一)	图集号	皖98S301
审校	陈堂		页次	33

建筑图集库 www.tujiku.com
跟多资料加微信公众号jianzhu118

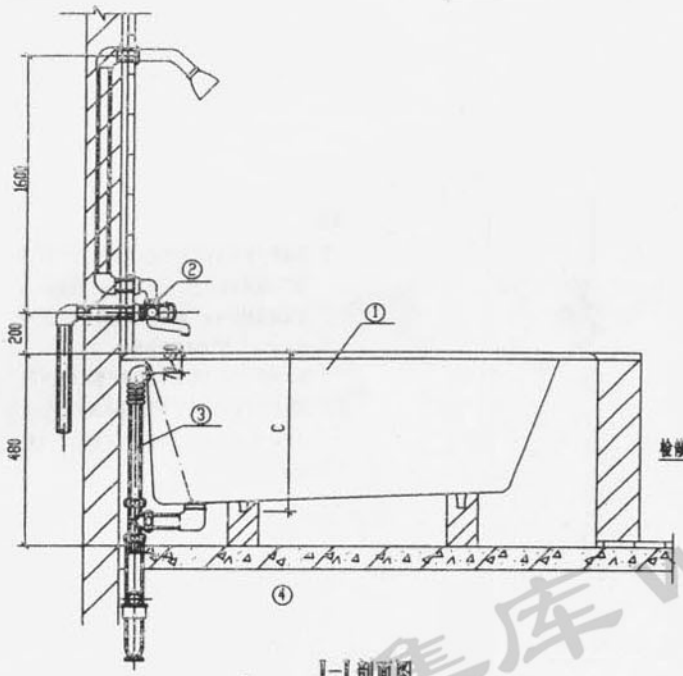

I—I 剖面图

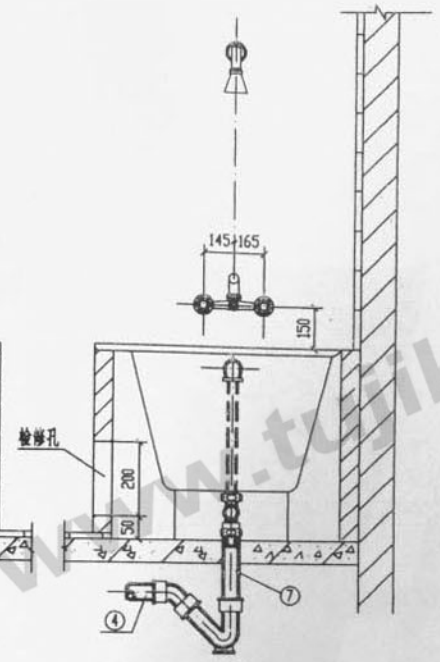

II—II 剖面图

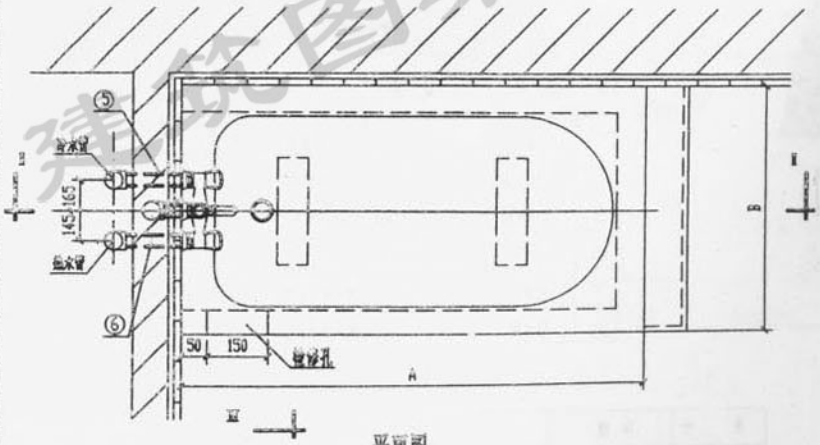

平面图

说明：

1. 浴盆检修门可根据卫生间平面布置由项目设计决定
2. 浴盆给水配件根据广西平南水暖器材厂生产的"浴缸三联混合龙头YG1-3.YG2-3"的成套产品编制
3. 浴盆排水配件根据广西平南水暖器材厂生产的"浴缸下水YP6"的成套产品编制
   排水配件下设存水弯，采用S型或P型由设计决定
4. 浴盆排水管插入UPVC短管内插入深度>25mm，环型间隙用麻丝加UPVC粘接剂嵌实后再以油灰填满。

主要材料表

编号	名称	规格	材料	单位	数量
1	浴盆		搪瓷铸铁	只	1
2	浴缸三联龙头	DN15	铜镀铬	套	1
3	排水配件	DN32	铜镀铬	套	1
4	排水管	DN50	UPVC	米	
5	冷水管	DN15	镀锌钢管或塑料管	米	
6	热水管	DN15	镀锌钢管或铜管	米	
7	短管	DN50	UPVC	个	1

浴盆尺寸表

型号	A	B	C	生产厂
TYP12B	1200	650	310	上海益丰搪瓷总厂
TYB14B	1400	700	330	
TYB16B	1600	750	350	
TYB18B	1800	800	390	
Q120	1200	670	340	北京化工设备厂
Q140	1400	670	340	
QH150	1500	720	340	
QH165	1650	720	340	
RY17	1700	750	420	
RY18	1800	750	420	
PY-15	1500	700	425	
PY-16	1600	700	425	
PY-17	1700	700	425	
RMN-Y1200	1180	650	320	西柳新玛瑙有限公司
RMN-Y1500	1500	800	445	
RMN-Y1700	1700	800	445	
1200	1200	650	360	合肥搪瓷厂
1300	1300	680	360	
1400	1400	740	380	
1500	1500	740	380	
1600	1600	740	360	

审校	郑立芹	混合龙头浴盆安装图(二)	图集号	皖98S301
设计	乐捷		页次	34

建筑图集库 www.tujiku.com

跟多资料加微信公众号jianzhu118

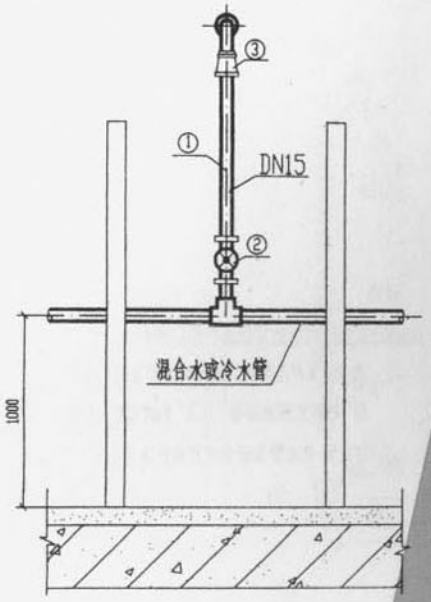

立 面 图

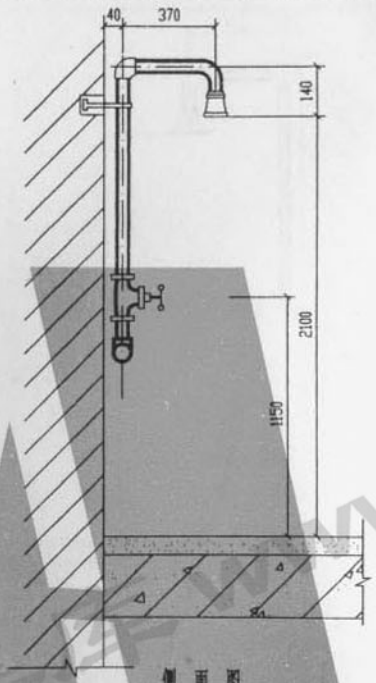

侧 面 图

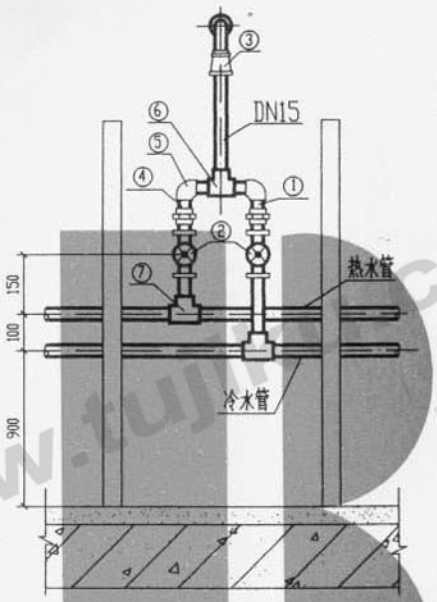

立 面 图

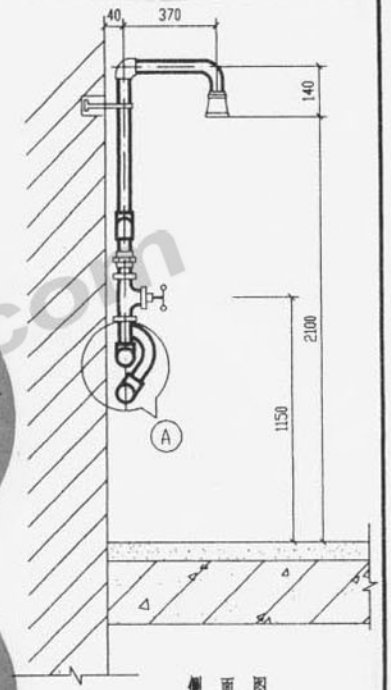

侧 面 图

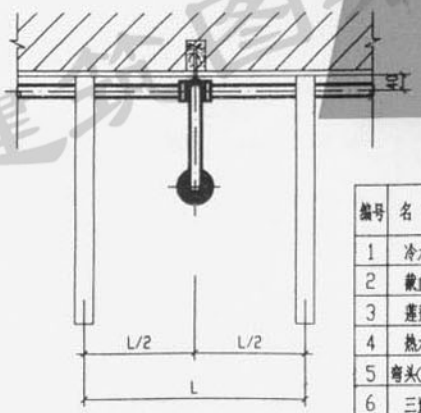

平 面 图

说明:

1. 本图为镀锌管及镀锌管件组装淋浴器.
2. L=1100mm 或按项目设计选定.

主要材料表

编号	名称	规格	材料	单位	数量	
					单管	双管
1	冷水管	DN15	镀锌钢管	米		
2	截止阀	DN15	铜镀铬	个	1	2
3	莲蓬头	DN15	铜镀铬	个	1	1
4	热水管	DN15	镀锌钢管	米		
5	弯头(90°)	DN15	镀锌管件	个	1	2
6	三通	DN15	镀锌管件	个		2
7	三通		镀锌管件	个	1	2

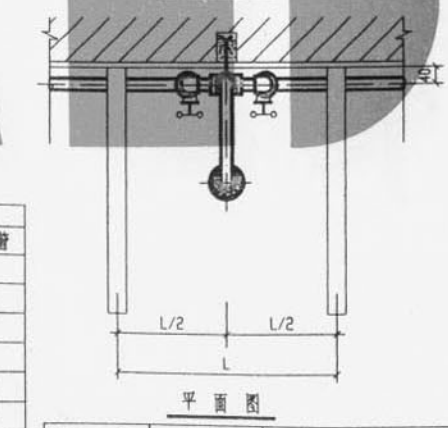

平 面 图

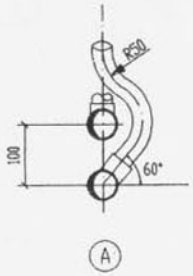

审 校	乐 捷	单,双管组装型淋浴器安装图	图集号	皖98S301
设 计	陈 曼		页 次	35

建筑图集库 www.tujiku.com

跟多资料加微信公众号jianzhu118

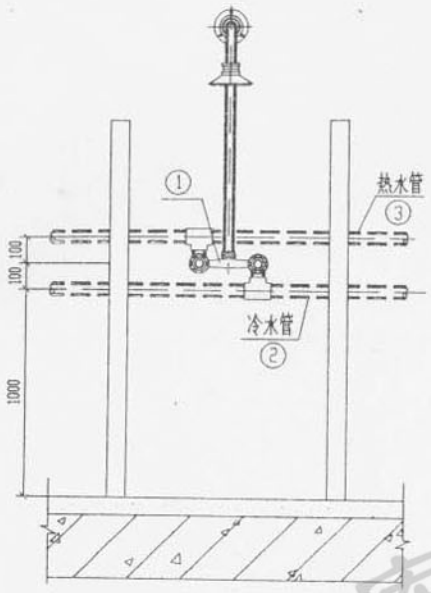

立 面 图

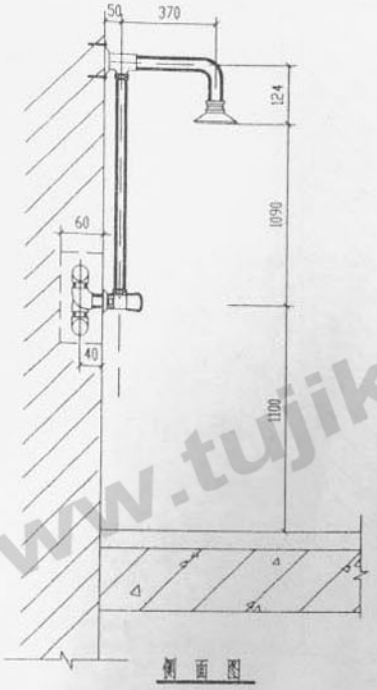

侧 面 图

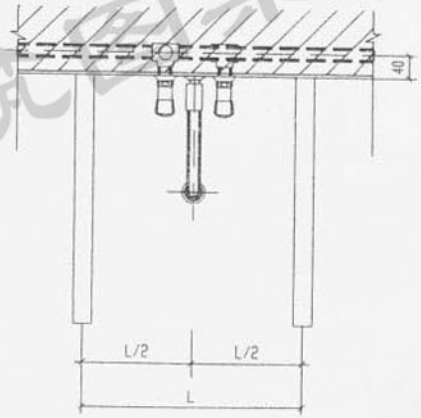

平 面 图

说明:

1. L=1100mm 或按项目设计选定
2. 淋浴给水配件根据广西平南水暖器材厂生产的"暗装双联淋浴器 SL3"的成套产品编制
3. 冷水管,热水管管径由项目设计决定

主要材料表

编号	名 称	规 格	材 料	单位	数量
1	淋浴器	DN15	铜镀铬	套	1
2	冷水管		镀锌钢管或塑料管	米	
3	热水管		镀锌钢管或铜管	米	
4	弯头(90°)	DN15	镀锌管件	个	2
5	三通		镀锌管件	个	2

审 校	乐 捷	双管成品淋浴器安装图	图集号	皖98S301
设 计	陈 [illegible]		页 次	36

建筑图集库 www.tujiku.com

跟多资料加微信公众号jianzhu118

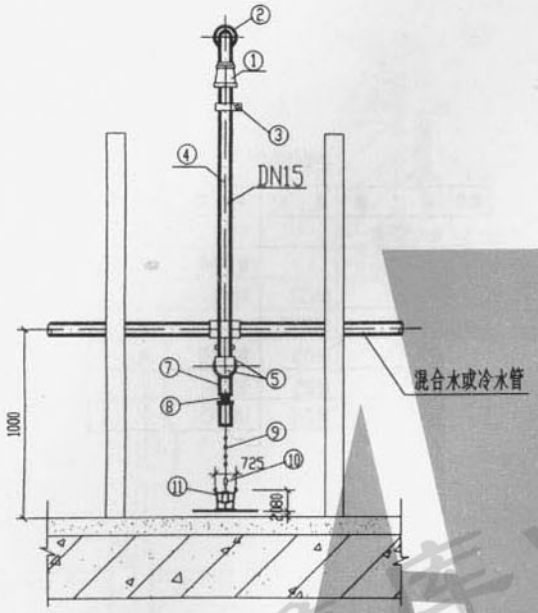

立面图

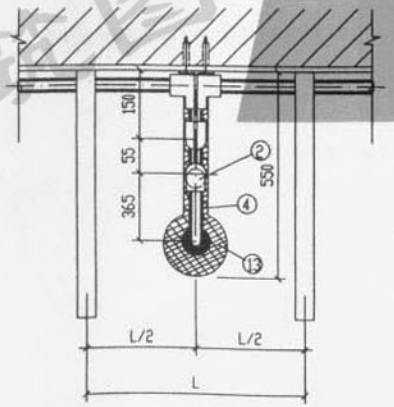

平面图

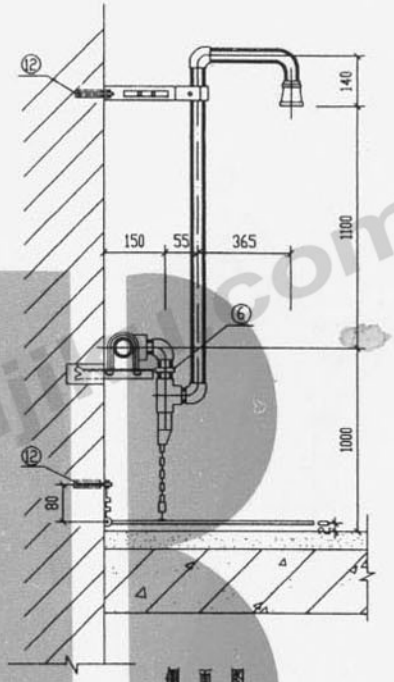

侧面图

主要材料表

编号	名称	规格	材料	单位	数量
1	莲蓬头	DN15	铜镀铬	个	1
2	弯头(90°)	DN15	镀锌管件	个	3
3	伸缩管卡		A3		1
4	混合水管	DN15	镀锌钢管	米	
5	脚踏阀连弯头	DN15	锻铁	套	1
6	外接头	DN15	镀锌管件	个	1
7	弹簧管		A3	个	1
8	拉杆		A3	根	1
9	链条		A3	根	1
10	升降转轴		铸铁	只	1
11	固定弓套		铸铁	个	1
12	膨胀螺栓		A3	个	2
13	踏板		铸铁	块	1

说明:

1. 本图系参照北京市鹏华节水器厂生产的节水型脚踏淋浴器成套产品的尺寸设计的 .
2. L=1100mm 或按项目设计选定

审校	郑立芹	脚踏开关淋浴器安装图	图集号	皖98S301
设计	乐捷		页次	37

建筑图集库 www.tuji.com
跟多资料加微信公众号jianzhu118

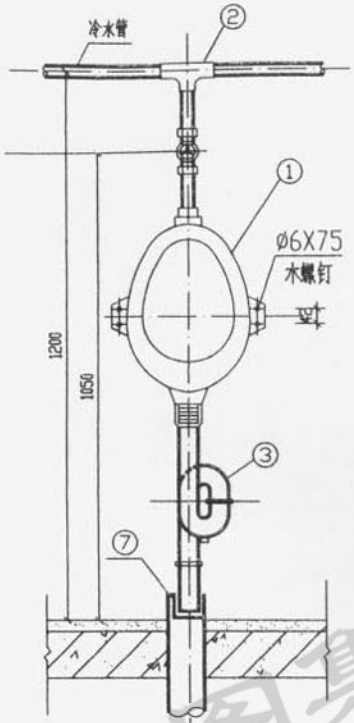

立 面 图

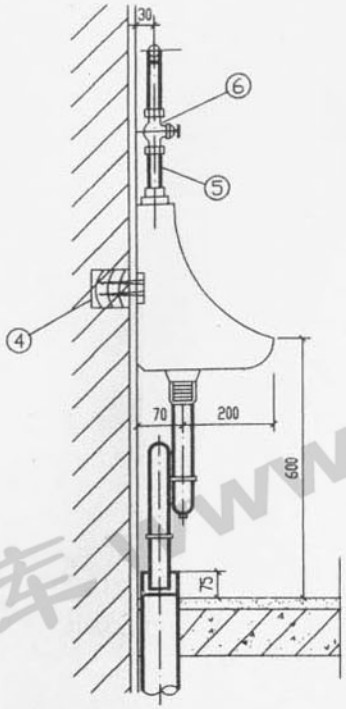

侧 面 图

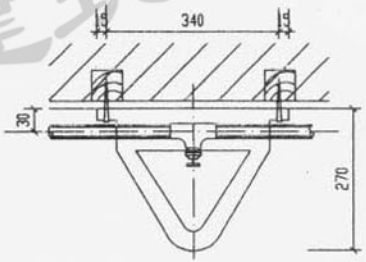

平 面 图

主要材料表

编号	名 称	规 格	材 料	单位	数量
1	斗式小便器		陶瓷	个	1
2	三通		镀锌管件	个	1
3	存水弯	DN32	铜或塑料	个	1
4	木螺钉	Ø6X75		个	4
5	短管	DN15	镀锌钢管	米	
6	截止阀	DN15	铜镀铬	个	1
7	异径管	DN50	UPVC	个	1

说明:

1) 存水弯采用S型P型或瓶型,给水管采用镀锌钢管或给水塑料管由设计决定,排水管采用UPVC管.

2) 当小便器设在幼儿园时,小便器下边缘距地面为450mm.

3) 明装给水管阀门采用铜皮线阀.

4) 小便器存水弯可采用广西平南水暖器材厂成套产品.

审 校	乐 捷	斗式小便器安装图(一)	图集号	皖98S301
设 计	路志峰		页 次	38

建筑图集库 www.tujk.com

跟多资料加微信公众号jianzhu118

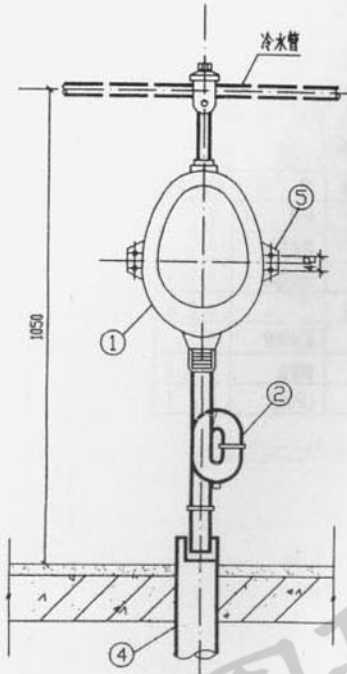

立面图

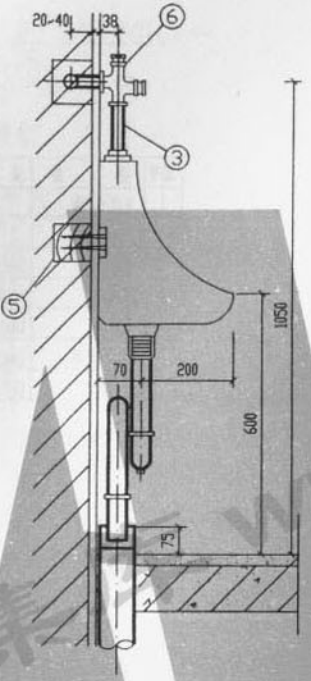

侧面图(A型)

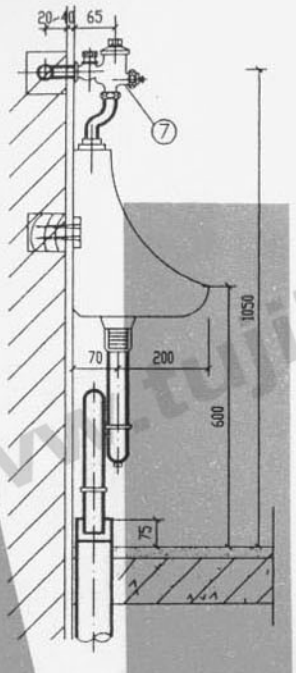

侧面图(B型)

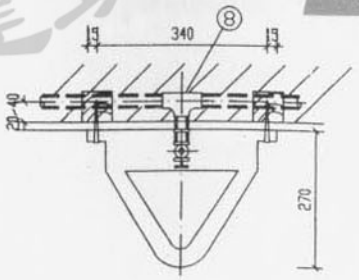

平面图

主要材料表

编号	名称	规格	材料	单位	数量
1	斗式小便器		陶瓷	个	1
2	存水弯	DN32	塑料管	个	1
3	短管	DN32	塑料管	米	
4	异径管	DN50	UPVC	个	1
5	木螺钉	ø6X75		个	4
6	按钮开关(A型)	DN15	钢镀铬	个	1
7	自闭式冲洗阀(B型)	DN15	钢镀铬	个	1
8	三通		镀锌管件	个	1

说明:

1) 存水弯采用S型P型或瓶型,给水管采用镀锌钢管或给水塑料管由设计决定,排水管采用UPVC管.

2) 当小便器设在幼儿园时,小便器下边缘距地面为450mm.

3) 延时自闭式小便器冲洗阀,小便器存水弯可采用广西平南水暖器材厂成套产品.

4) 本图设计参照美标及TOTO的有关产品

审校	乐捷	斗式小便器安装图(二)	图集号	皖98S301
设计	陆志峰		页次	39

建筑图集 www.tujiku.com
跟多资料加微信公众号jianzhu118

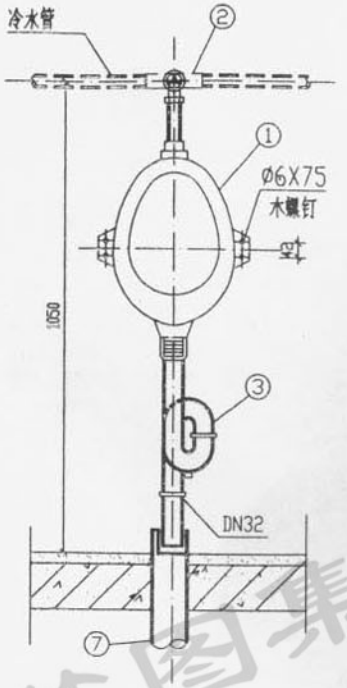

立 面 图

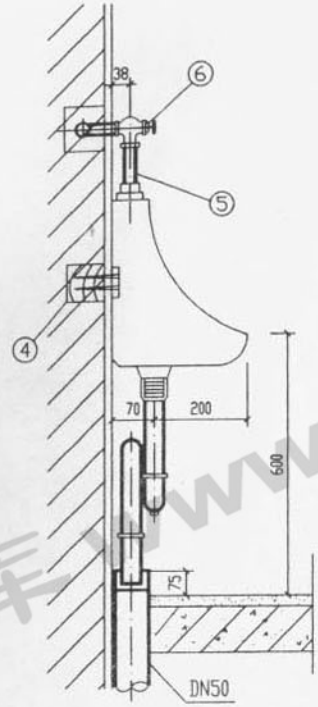

侧 面 图

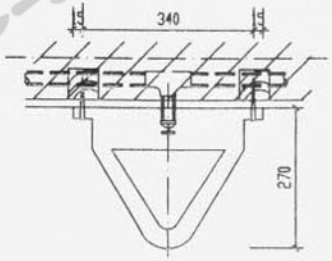

平 面 图

主要材料表

编号	名　称	规　格	材　料	单位	数量
1	斗式小便器		陶瓷	个	1
2	三通		镀锌管件	个	1
3	存水弯	DN32	铜或塑料	个	1
4	木螺钉	Ø6X75		个	4
5	短管	DN15	镀锌钢管	米	
6	角式截止阀	DN15	铜镀铬	个	1
7	异径管	DN50	UPVC	个	1

说明:

1) 存水弯采用S型P型或瓶型,给水管采用镀锌钢管或给水塑料管由设计决定,排水管采用UPVC管.

2) 当小便器设在幼儿园时,小便器下边缘距地面为450mm.

3) 暗装管道阀门采用铜角式截止阀.

4) 小便器存水弯可采用广西平南水暖器材厂成套产品.

审　校	乐　捷	斗式小便器安装图(三)	图集号	皖98S301
设　计	陆志峰		页　次	40

建筑图集库 www.tujiku.com

跟多资料加微信公众号jianzhu118

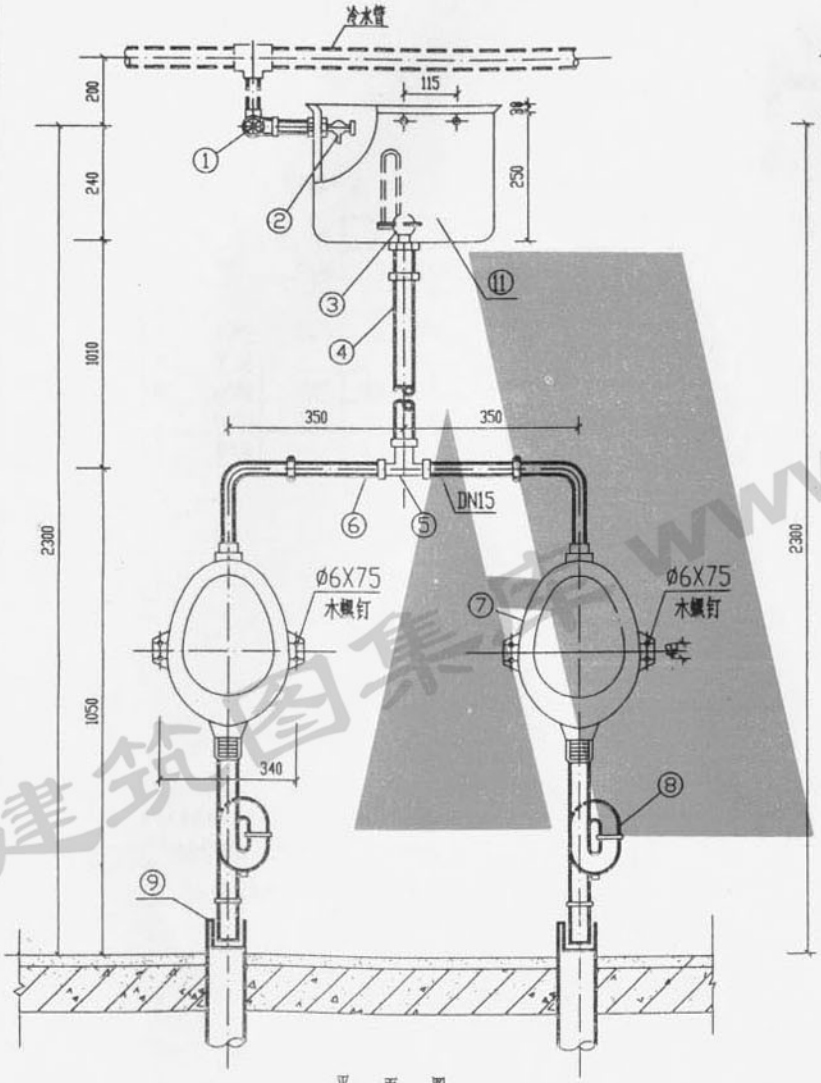

平 面 图

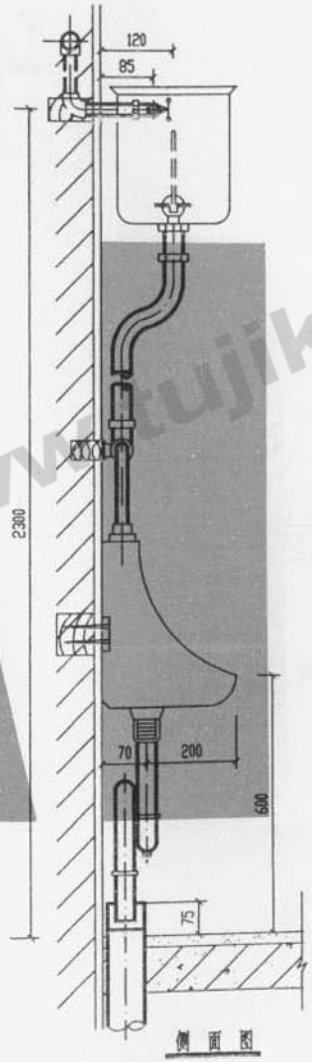

侧 面 图

主要材料表

编号	名 称	规 格	材 料	单位	数量
1	角式截止阀	DN15	钢镀铬	个	1
2	水箱进水阀	DN15	钢镀铬	个	1
3	皮膜式自动虹吸器	DN25	钢或塑料	个	1
4	冲洗立管及配件	DN25	钢管配件镀铬	套	1
5	异径三通	DN25X20	钢镀铬	套	1
6	连接弯管	DN20	钢管镀铬	根	2
7	斗式小便器		陶瓷	个	2
8	存水弯	DN32	钢镀铬	个	2
9	异径管(排水管)	DN50	UPVC	个	2
10	三通		镀锌管件	个	1
11	高水箱	420X240X280	陶瓷	个	1

说明:

1) 存水弯采用S型P型或瓶型,给水管采用镀锌钢管或给水铜料管由设计决定,排水管采用UPVC管.

2) 当小便器设在幼儿园时,小便器下边缘距地面为450mm.

3) 小便器存水弯可采用广西平南水暖器材厂产品

4) 当水箱内水位达到一定高度时,以虹吸管成压差,使阀口开启,将箱内存水迅速排出进行冲洗

5) 本图设计参数美标及TOTO的有关产品

审 校	乐 捷	自动冲洗水箱斗式小便器安装图	图集号	统98S301
设 计	路志峰		页 次	41

建筑图集 www.tujikw.com

跟多资料加微信公众号jianzhu118

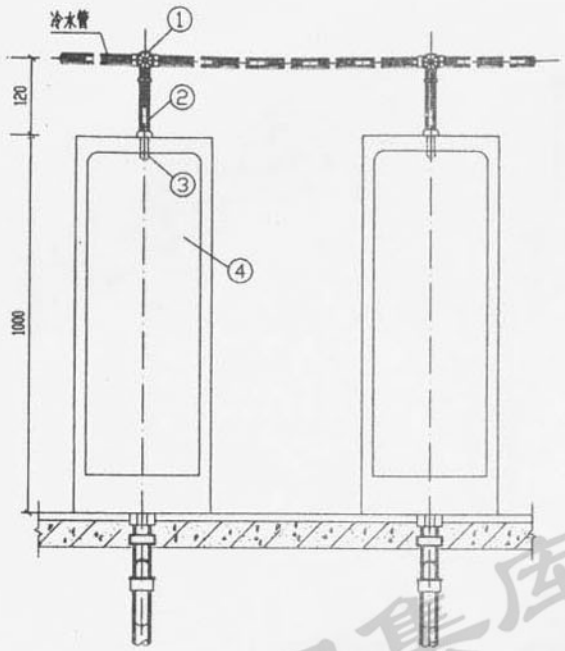

立 面 图

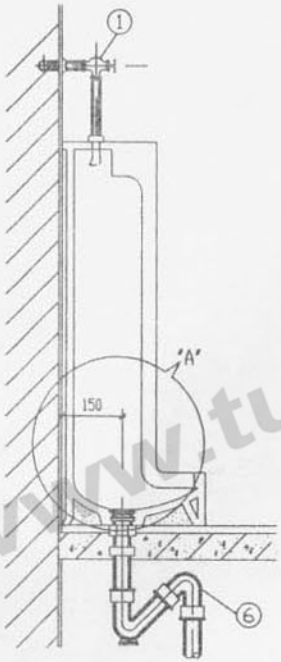

侧 面 图

主要材料表

编号	名称	规格	材料	单位	数量
1	角式长柄截止阀	DN15	钢镀铬	个	2
2	冲洗管	DN15	钢镀铬	个	2
3	喷水胶嘴	DN15	钢镀铬	个	2
4	立式小便器		陶瓷	个	2
5	小便去水(排水栓)	DN50	钢镀铬	套	2
6	存水弯	DN50	UPVC	个	2
7	三通		钢镀铬	个	2

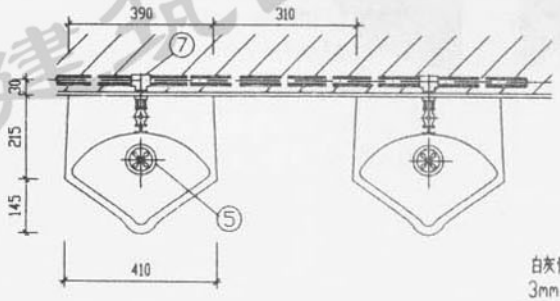

平 面 图

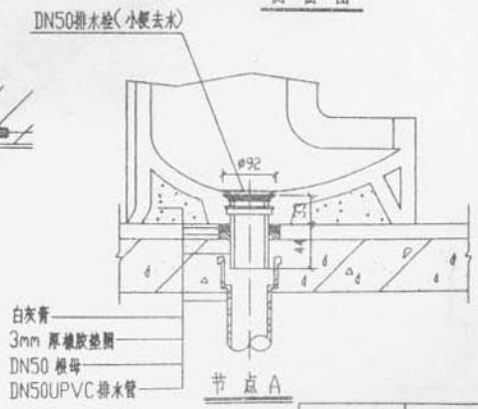

节 点 A

说明:

1. 本图系根据唐山建筑陶瓷厂生产的大立式小便器及广西平南水暖器材厂生产的小便去水(排水栓)编制而成
2. 冷水管管材采用镀锌钢管或给水塑料管及存水弯采用"S"型或"P"型由设计决定

审 校	乐 旋	立式小便器安装图	图集号	皖98S301
设 计	张玉智		页 次	42

建筑图集库 www.tujiku.com

跟多资料加微信公众号jianzhu118

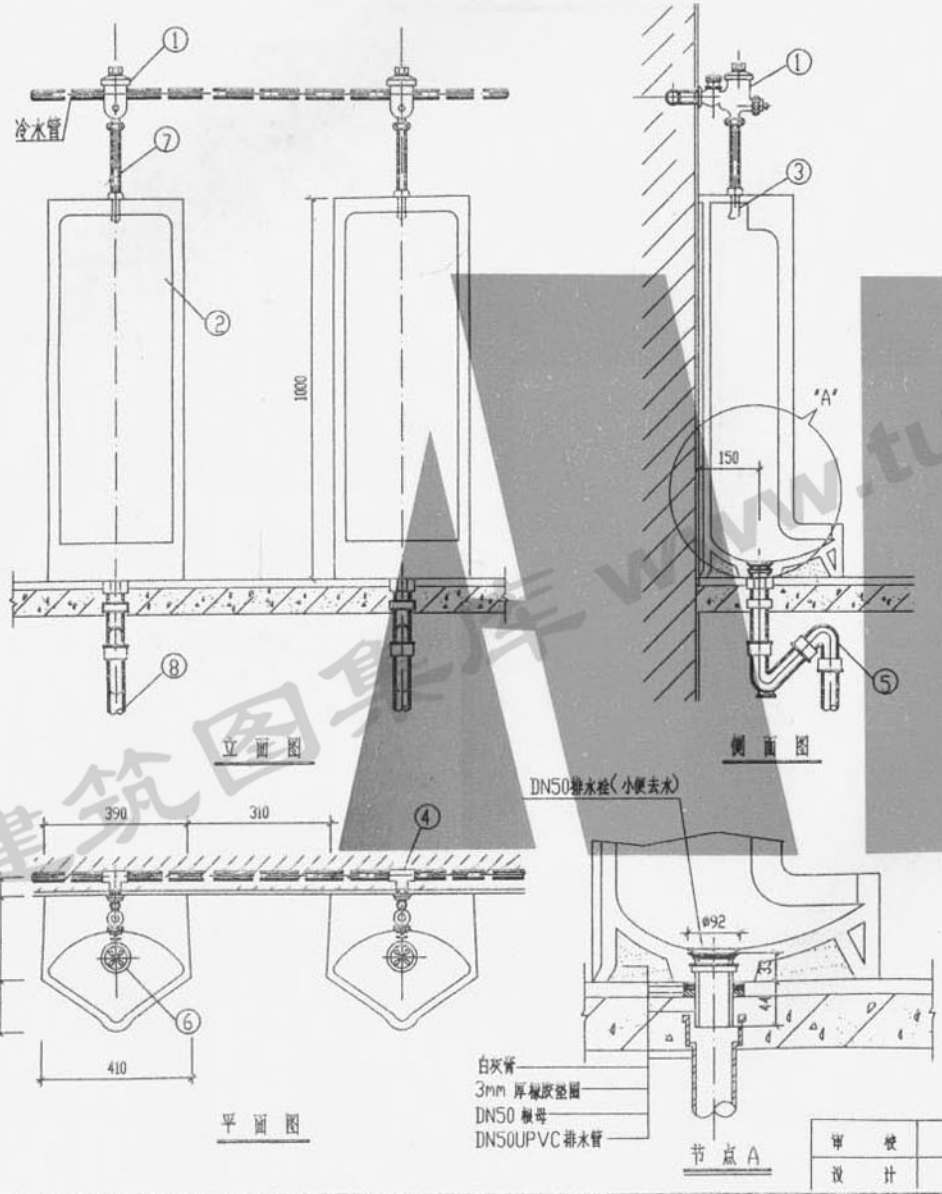

主要材料表

编号	名称	规格	材料	单位	数量
1	延时自闭式小便冲洗阀	DN15	铜镀铬	套	2
2	立式小便器		阿瓷	个	2
3	喷水鸭嘴	DN15	铜镀铬	个	2
4	三通		铵锌管件	个	2
5	存水弯	DN50	UPVC	个	2
6	排水栓(小便去水)	DN50	铜镀铬	套	2
7	冲洗管	DN15	铜镀铬	个	2
8	排水管	DN50	UPVC	米	

说明:

1. 本图系根据广西平南水暖器材厂生产的LG1型带截止阀延时自闭式小便冲洗阀及排水栓(小便去水)成套产品的尺寸编制。
2. 该冲洗阀要求水质清洁,可调延时时间为2~6S;公称压力为0.05~.6MPa。
3. 冷水管管材采用镀锌钢管或给水塑料管,存水弯采用"S"型或"P"型由设计决定。

审校	乐捷	自闭式冲洗阀立式小便器安装图	图集号	皖98S301
设计	张玉雷		页次	43

建筑图集库 www.tujiku.com

跟多资料加微信公众号jianzhu118

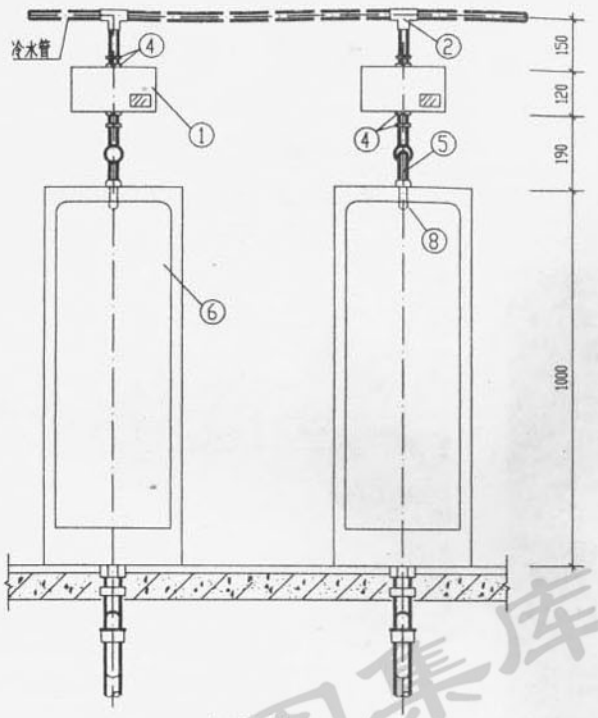

立 面 图

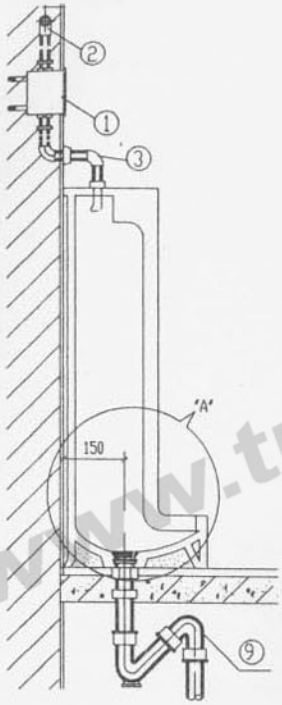

侧 面 图

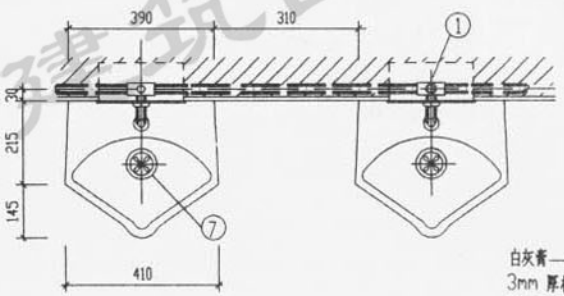

平 面 图

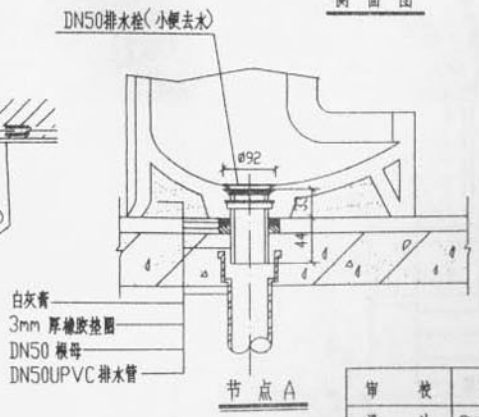

节 点 A

主要材料表

编号	名 称	规 格	材 料	单位	数量
1	入墙式电子冲水阀	2388.101		套	2
2	三通		镀锌管件	个	2
3	弯头	DN15	镀锌管件	个	4
4	水管连接头	DN15	钢镀铬	个	4
5	冲洗管	DN15	钢镀铬	个	2
6	立式小便器		陶 瓷	个	2
7	小便去水(排水栓)	DN50	钢镀铬	套	2
8	喷水鸭嘴	DN15	钢镀铬	个	2
9	存水弯	DN50	UPVC	个	2

说明:

1. 本图系根据唐山建筑陶瓷厂生产的大立式小便器及美标(中国)有限公司生产的2388.101 入墙式电子(红外线感应)冲水阀及广西平南水暖器材厂生产的小便去水(排水栓)编制而成
2. 人站在感应区内2~4秒钟,自动冲洗器即自动出水冲洗,人离开后再冲洗1~14秒(可调)自动关闭
3. 技术参数:电源:两个2CR5锂电池6VX2;感应距离40~50cm.(可调)
4. 冷水管管材采用镀锌钢管或给水塑料管及存水弯采用"S"型或"P"型由设计决定

审 核	乐 捷	光控冲洗阀立式小便器安装图(一)	图集号	皖98S301
设 计	张玉雷 陈志峰		页 次	44

建筑图集库 www.tujiku.com

跟多资料加微信公众号jianzhu118

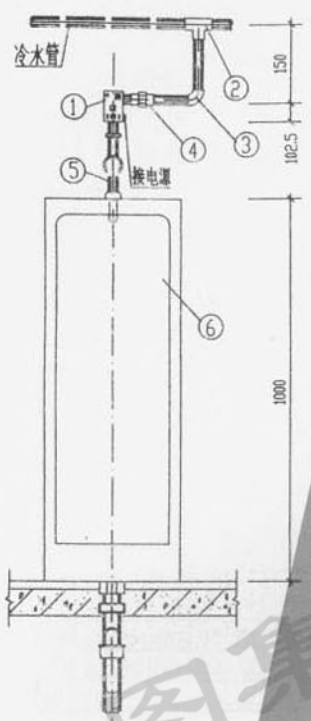

立 面 图

平 面 图

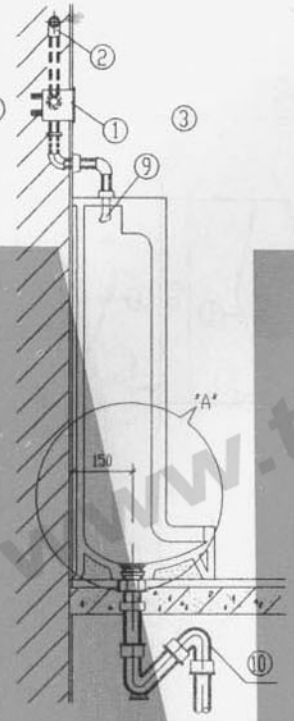

侧 面 图

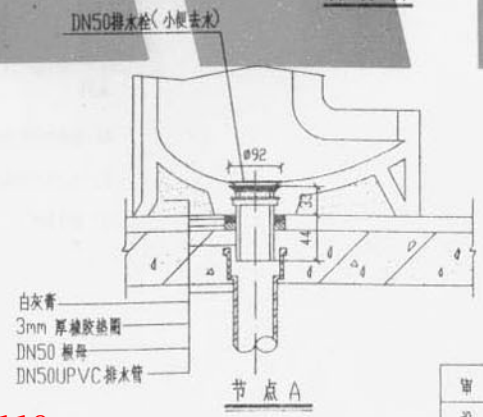

节 点 A

主要材料表

编号	名 称	规 格	材 料	单位	数量
1	光控自动冲洗器	G-7021		套	1
2	三通		镀锌管件	个	1
3	弯头	DN15	镀锌管件	个	2
4	活接头	DN15	铸铁	个	1
5	冲洗管	DN15	铬镀铬	个	1
6	立式小便器		陶 瓷	个	1
7	排水栓(小便去水)	DN50	铬镀铬	套	1
8	木螺钉子			个	2
9	喷水鸭嘴	DN15	铬镀铬	个	1
10	存水弯	DN50	UPVC	个	1

说明

1. 本图系根据唐山建筑陶瓷厂生产的大立式小便器及广州水暖器材总厂生产的 G-7021小便器自动冲洗器成套产品尺寸及广西平南水暖器材厂生产的小便去水(排水栓)编制而成

2. 人站在感应区内1秒钟,自动冲洗器即自动出水冲洗,人离开后再冲洗2秒钟自动关闭

3. 技术参数 :工作电压交流　　消耗功率 : 未出水 <2W, 出水<8W; 工作水压及水质: 0.05~0.6MPa 干净自来水, 工作距离 60cm以内

4. 冷水管管材采用镀锌钢管或给水塑料管及存水弯采用"S"型或"P"型由设计决定

审 校	乐 捷	光控冲洗阀立式小便器安装图(二)	图集号	皖98S301
设 计	张玉雷 路志峰		页 次	45

建筑图集库 www.tujiku.com
跟多资料加微信公众号jianzhu118

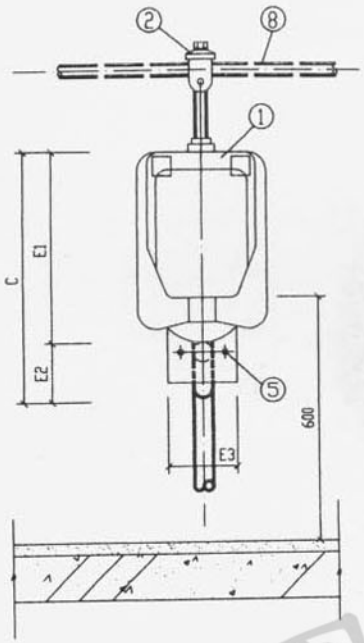

立面图

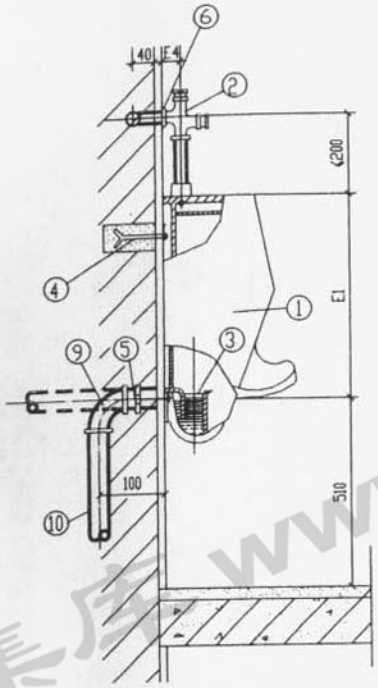

侧面图

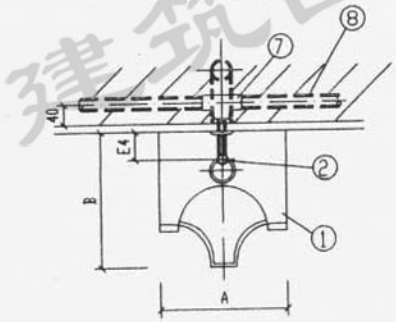

平面图

主要材料表

编号	名称	规格	材料	单位	数量
1	壁挂式小便器		陶瓷	个	1
2	按钮冲洗阀	DN15	铜镀铬	套	1
3	排水栓	DN50	铜镀铬	个	1
4	螺栓挂件		A3	副	2
5	排水接口附件		铜,螺栓等	套	1
6	压盖	DN15	铜镀铬	个	1
7	三通		镀锌管件	个	1
8	冷水管		镀锌钢管	米	
9	弯头	DN50	镀锌管件	个	1
10	排水管	DN50	镀锌钢管	米	

尺寸 / 生产厂	A	B	C	E1	E2	E3	E4
上海太平洋陶瓷有限公司	460	320	745	600	145	110	65
唐山陶瓷厂	330	310	610	485	125	100	75
广东石湾建筑陶瓷厂	340	310	615	510	105	115	80

说明:

1) 按钮冲洗阀等配件系广西平南水暖器材厂产品 .

2) 当小便器设在幼儿园时,小便器下边缘距地面为450mm.

3) 冷水管管径由设计定 .

审校	郑立芹	壁挂式小便器安装图(一)	图集号	皖98S301
设计	乐捷		页次	46

建筑图集库 www.tujku.com

跟多资料加微信公众号jianzhu118

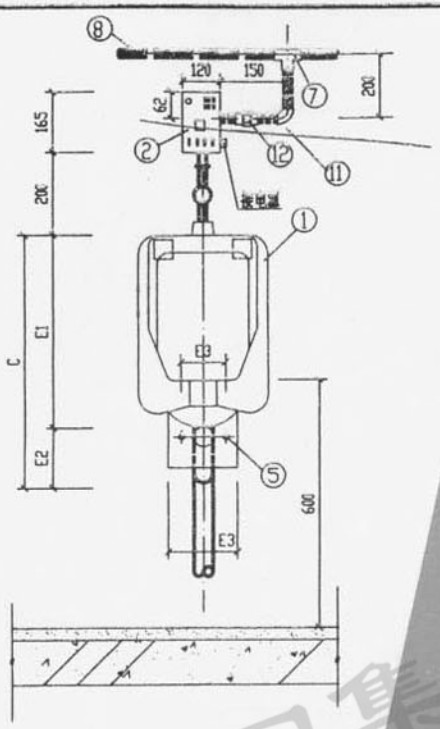

立 面 图

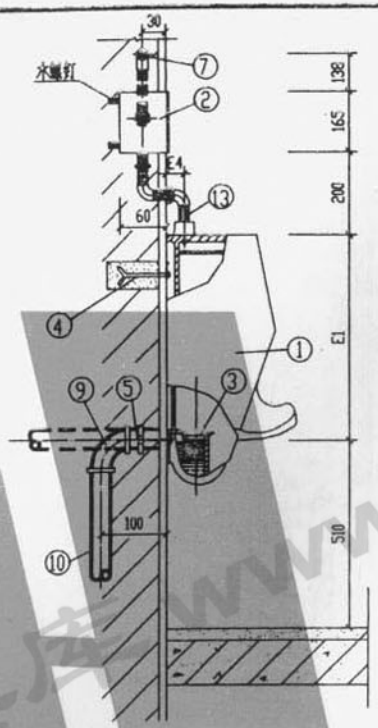

侧 面 图

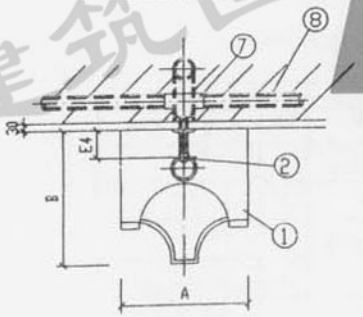

平 面 图

主要材料表

编号	名称	规格	材料	单位	数量
1	壁挂式小便器		陶瓷	个	1
2	光控自动冲洗器	G-7021		套	1
3	接水嘴	DN50	铜镀铬	个	1
4	螺栓挂件		A3	副	2
5	排水接口附件		铜,橡胶等	套	1
6	压盖	DN15	铜镀铬	个	1
7	三通		镀锌钢管	个	1
8	冷水管		镀锌钢管	米	
9	弯头	DN50	镀锌管件	个	1
10	排水管	DN50	镀锌钢管	米	
11	弯头	DN15	镀锌管件	个	1
12	活接头	DN15	镀锌管件	个	1
13	冲洗管	DN15	铜镀铬	套	1

尺寸 / 生产厂	A	B	C	E1	E2	E3	E4
上海太平洋陶瓷有限公司	460	320	745	600	145	110	65
厦门陶瓷厂	330	310	610	485	125	100	75
广东石湾建筑陶瓷厂	340	310	615	510	105	115	80

说明:

1) 光控自动冲洗器系广州水暖器材总厂产品 .

2) 当小便器设在幼儿园时, 小便器下边缘距地面为450mm.

3) 技术参数 : 工作电压 : 交流220V±20V; 消耗功率 : 未出水<2W , 出水<8W ; 工作水压 : 0.05~0.6MPa , 工作距离 : 60cm 以内 .

4) 冷水管管径及控制电源由设计定 .

审 校	郑立芹	壁挂式小便器安装图(二)	图集号	皖98S301
设 计	乐 捷		页 次	47

建筑图集库 www.tujiku.com

跟多资料加微信公众号jianzhu118

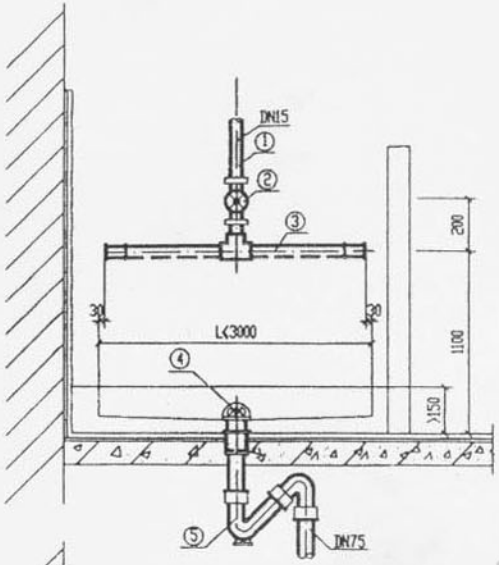

甲形立面

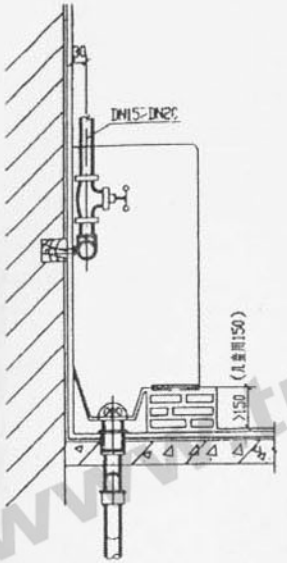

侧面图

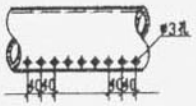

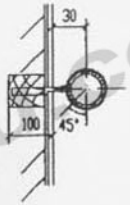

多孔管详图

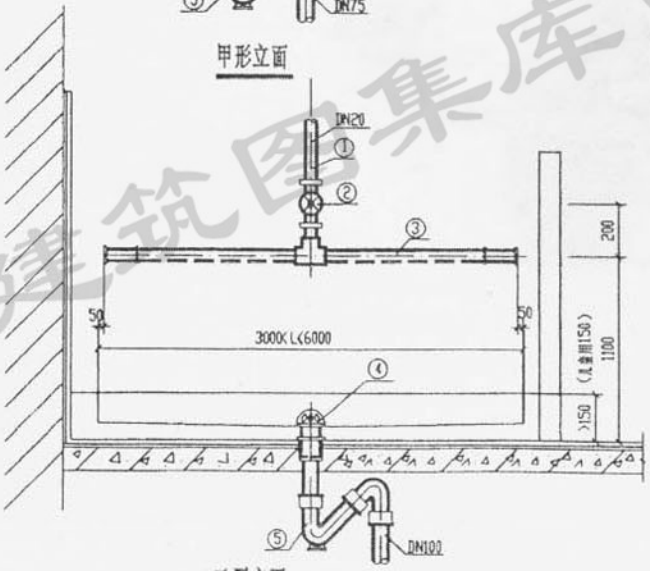

乙型立面

说明:

1. 小便槽的长度及罩式排水栓位置由设计决定
2. 给水管、多孔管应用塑料管或镀锌管。
3. 罩式排水栓下设存水弯采用S型或P型由设计决定。

主要材料表

编号	名称	规格	材料	单位	数量	
					甲型	乙型
1	冷水管	DN15~20	镀锌钢管或塑料管	米		
2	截止阀	DN15~20	铜或塑料	个	1	1
3	多孔管	DN15	镀锌钢管或塑料管	米		
4	罩式排水栓	DN75	铜或塑料	个	1	1
5	存水弯	DN75~DN100	UPVC	个	1	1

审核	乐捷	小便槽安装图	图集号	皖98S301
设计	陈萱		页次	48

建筑图集库 www.tujiku.com

跟多资料加微信公众号jianzhu118

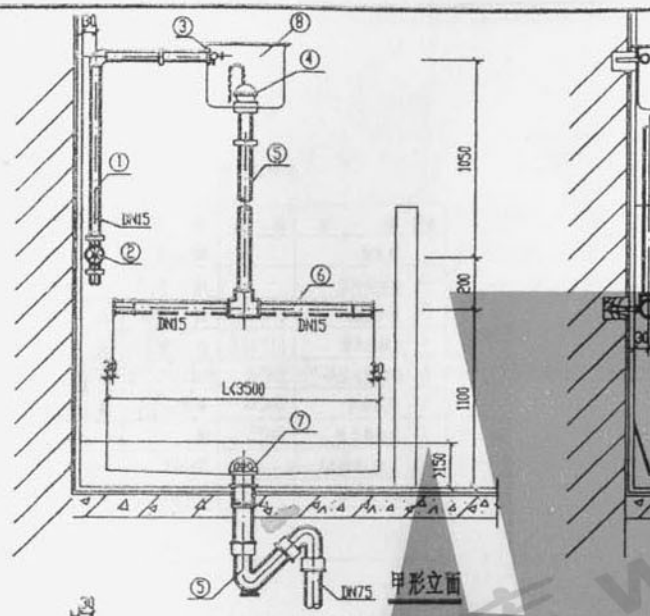

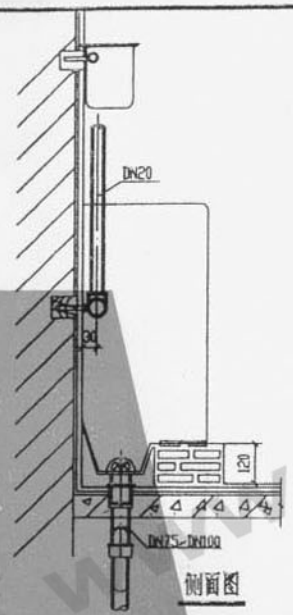

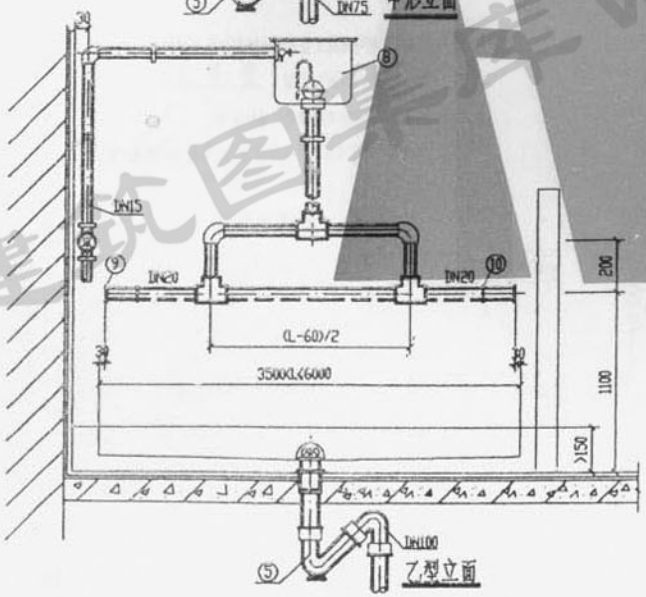

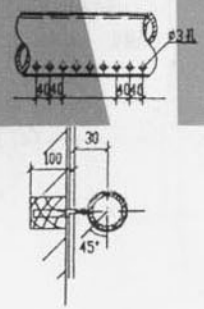

多孔管详图

冲洗水箱管径选用表

小便槽长（米）	水箱有效积（升）	皮膜式自动虹吸器	管道		
			冲洗管	塔式管	穿孔管
1.00	3.8	20	20		15
1.10~2.00	7.6	20	20		15
2.10~3.50	11.4	25	25		20
3.60~5.00	15.2	25	25	20	20
5.10~6.00	19	32	32	25	20

说明：

1. 小便槽的长度及罩式排水栓位置由设计决定.
2. 给水管，多孔管应采用塑料管或镀锌钢管.
3. 罩式排水栓下设存水弯，采用S型或P型由设计决定.
4. 高水箱采用陶瓷.

主要材料表

编号	名称	规格	材料	单位	数量	
					甲型	乙型
1	冷水管	DN15	镀锌钢管或塑料管	米		
2	截止阀	DN15	铜或塑料	个	1	1
3	水箱进水阀	DN15	铜或塑料	个	1	1
4	皮膜式自动虹吸器	DN20~32	铜或塑料	个	1	1
5	冲洗管	DN20~32	镀锌钢管或塑料管	米		
6	多孔管	DN15~20	镀锌钢管或塑料管	米		
7	罩式排水栓	DN75	铜或塑料	个	1	1
8	冲洗水槽（连支架）	3.8~19升	钢板及角钢	套	1	1
9	管帽		镀锌管件	个	2	2
10	铜皮箍马		铜皮	个	2	2
11	三通	DN15~20	镀锌管件或塑管件	个	1	3
12	弯头(90°)	DN15~20	镀锌管件或塑料管	个	1	3

审校	郑立芹	自动冲洗水箱小便槽安装图	图集号	皖98S301
设计	乐捷		页次	49

建筑图集库 www.tujiku.com
跟多资料加微信公众号jianzhu118

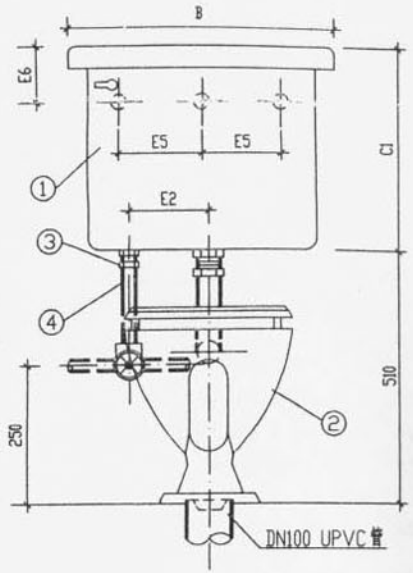

立 面 图

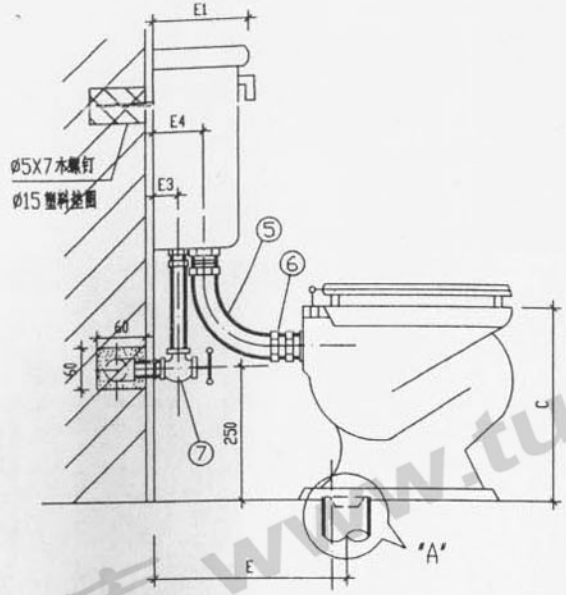

侧 面 图

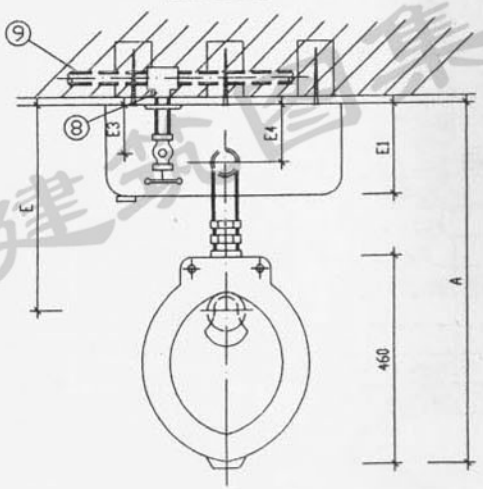

平 面 图

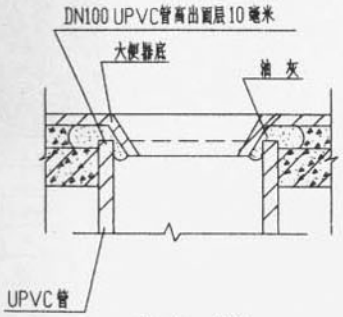

节 点 "A"

主要材料表

编号	名 称	规 格	材 料	单位	数量
1	低水箱		陶 瓷	个	1
2	坐式大便器		陶 瓷	个	1
3	进水阀配件	DN15	铜	套	1
4	水箱进水管	D12X1.5	铜 管	米	
5	冲洗管及配件	DN50	铜或UPVC管	套	1
6	橡塑螺母	DN50	铜或UPVC	套	1
7	角式截止阀	DN15	铜	个	1
8	三通(或弯头)		镀锌管件	个	1
9	冷 水 管		镀锌钢管	米	

说明:

1) 冷水管管材可用给水塑料管或镀锌钢管,由设计决定;排水管采用UPVC管.

2) 冷水管可明装或暗装由项目设计决定

3) 水箱配件采用节水型配件,可采用广西平南水暖器材厂成套产品.

低水箱坐式大便器尺寸表

mm

型号 \ 代号	A	B	C	C1	E	E1	E2	E3	E4	E5	E6	生产厂
B-803	780	480	360	365	400	215	165	60	100	180	65	北陶
B-808	760	418	360	405	400	195	148.5	60	80	180	70	北陶
26#	740	480	360	365	390	215	165	60	100	180	65	唐陶
福州式	760	475	360	355	400	215	130	60~70	90~100	180	75	唐陶
JW-460A	710	470	390	358	300	192	150	70	96	190	50	石陶

审 校	乐 捷	低水箱坐便器安装图(一)	图集号	皖98S301
设 计	陆志峰		页 次	50

建筑图集库 www.tujiku.com

跟多资料加微信公众号jianzhu118

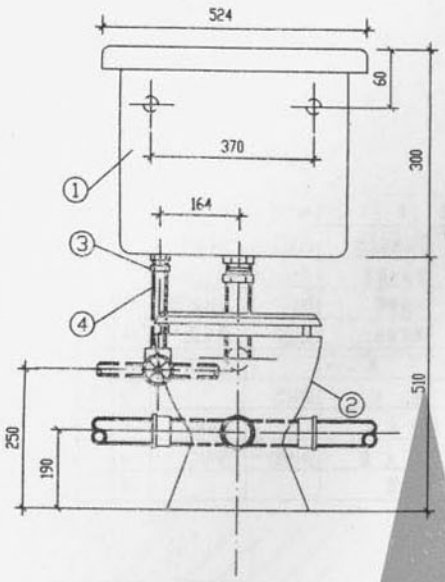

立 面 图

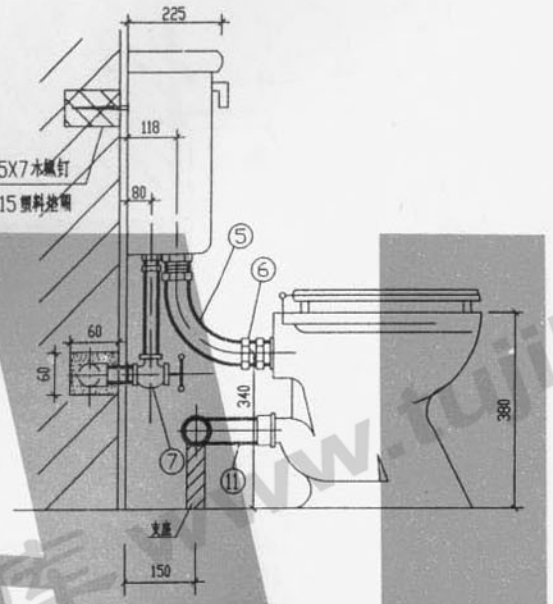

侧 面 图

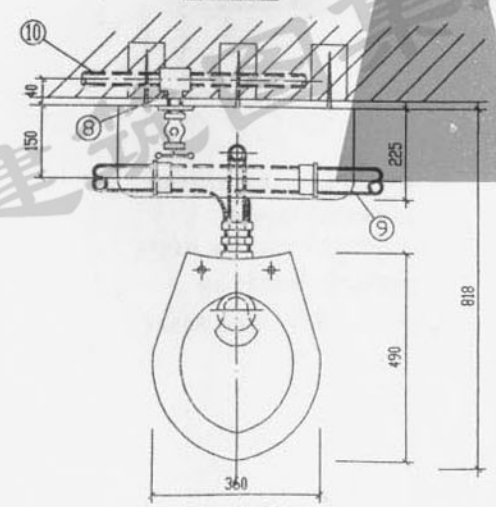

平 面 图

主要材料表

编号	名 称	规 格	材 料	单位	数量
1	低水箱		陶 瓷	个	1
2	坐式大便器		陶 瓷	个	1
3	进水阀配件	DN15	铜	套	1
4	水箱进水管	D12X1.5	铜 管	米	
5	冲洗管及配件	DN50	铜或UPVC	套	1
6	镀紧螺母	DN50	铜或UPVC	套	1
7	角式截止阀	DN15	铜	个	1
8	三通(或弯头)		镀锌管件	个	1
9	排 水 管	DN100	UPVC 管	米	
10	冷 水 管		镀锌钢管	米	
11	三通(或弯头)	DN100	UPVC	个	1

说明:

1) 冷水管管材可用给水塑料管或镀锌钢管,由设计决定;排水管采用UPVC管.

2) 冷水管可明装或暗装由项目设计决定

3) 水箱配件采用节水型配件,可采用广西平南水暖器材厂成套产品

审 校	郑立芹	低水箱坐便器安装图(二)	图集号	鲍98S301
设 计	乐 捷		页 次	51

跟多资料加微信公众号:ianzhu118

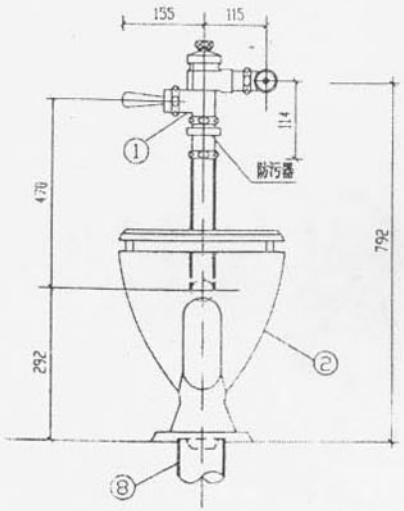

立 面 图

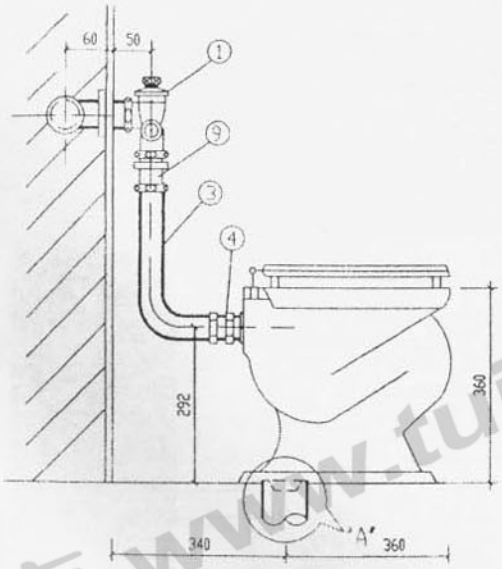

侧 面 图

主要材料表

编号	名 称	规 格	材 料	单位	数量
1	自闭式冲洗阀	DN25	铜镀铬	套	1
2	坐式大便器		陶 瓷	个	1
3	冲洗弯管	DN32	铜镀铬	套	1
4	锁紧螺母	DN32	铜合金	来	1
5	三 通		镀锌管件	个	1
6	短 管	DN25		根	1
7	冷 水 管		镀锌钢管	来	
8	排 水 管	DN100	UPVC	来	
9	防污器			个	1

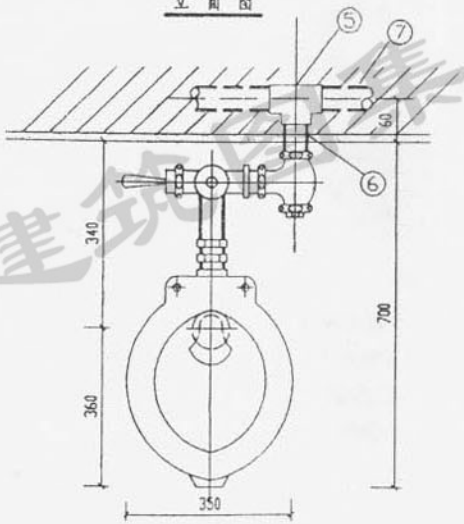

平 面 图

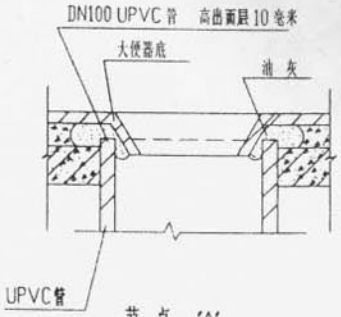

节 点 'A'

说明:

1) 本图系根据广西平南水暖器材厂生产的延时自闭式便冲洗阀成套产品尺寸编制

2) 冲洗阀给水压力为 0.05~0.6MPa. 可调延时关闭时间为3~15秒,冲洗水量为5~15l.

3) 冷水管可采用镀锌管或给水塑料管. 由设计决定

审 核	乐 捷	自闭式冲洗阀坐便器安装图	图集号	皖98S301
设 计	路志峰		页 次	52

建筑图集库 www.tujiku.com

跟多资料加微信公众号jianzhu118

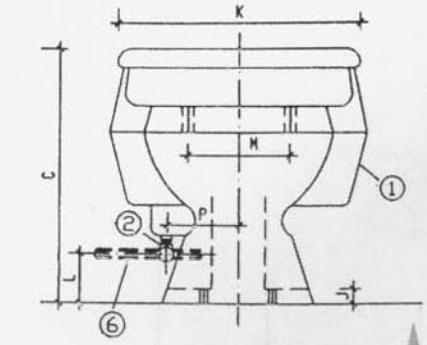

立 面 图

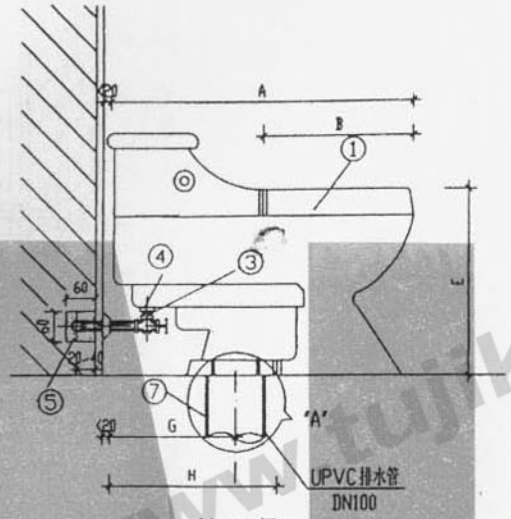

侧 面 图

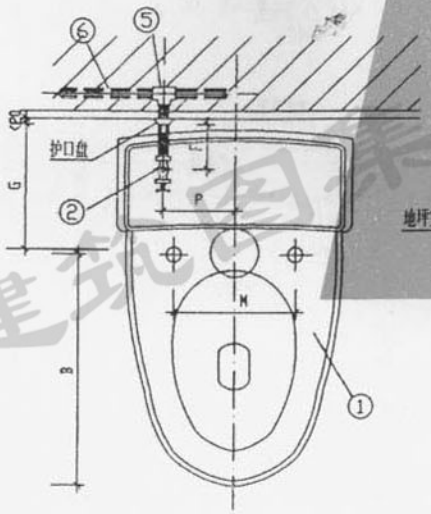

平 面 图

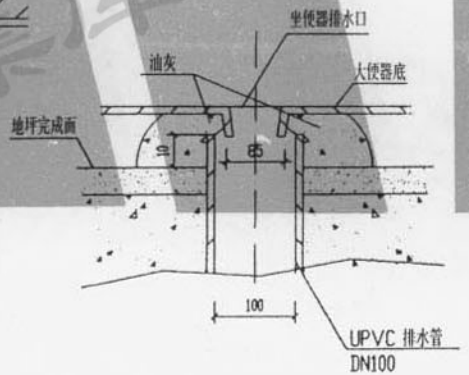

节 点 A

主要材料表

编号	名　　称	规　格	材　料	单位	数量
1	连体坐便器		陶　瓷	个	1
2	角式截止阀	DN15	铜镀铬	个	1
3	水箱进水管	DN12X15	铜	米	
4	进水阀配件	DN15	铜或塑料	套	1
5	三通		镀锌管件	个	1
6	冷水管		镀锌钢管	米	
7	排水管	DN100	UPVC	米	

说明:

1) 给水管采用镀锌钢管或给水塑料管，由设计决定，排水管采用UPVC管。

2) 水箱配件可采用广西平南水暖器材厂产品。

旋涡虹吸式连体坐便器尺寸表

mm

生产厂 \ 代号	A	B	C	E	F	G	H	J	K	L	M	P
TOTO LTD(C906)	800		535	380	90	395			500	60	152	160
TOTO LTD(C406)	715		485	370	75	330			540	60	152	200
TOTO LTD(C406B)	745	470	495	380	95	330			540	60	180	200
上海太平洋陶瓷有限公司	740	450	530	400	75	240	420	30	520	100	240	165
唐山建筑陶瓷厂	710	435	480	365	95	330	340	25	510	100	260	180

审　校	乐 捷	连体坐便器安装图(一)	图集号	皖98S301
设　计	路志峰		页　次	53

建筑图素库 www.tujuku.com

跟多资料加微信公众号jianzhu118

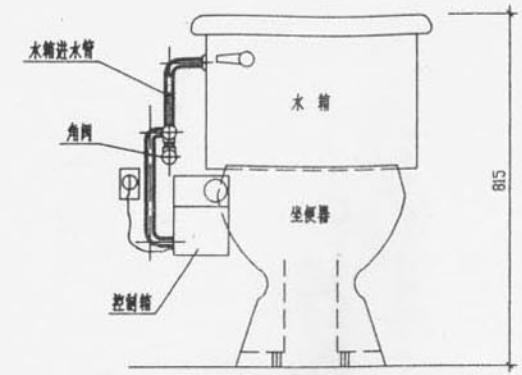

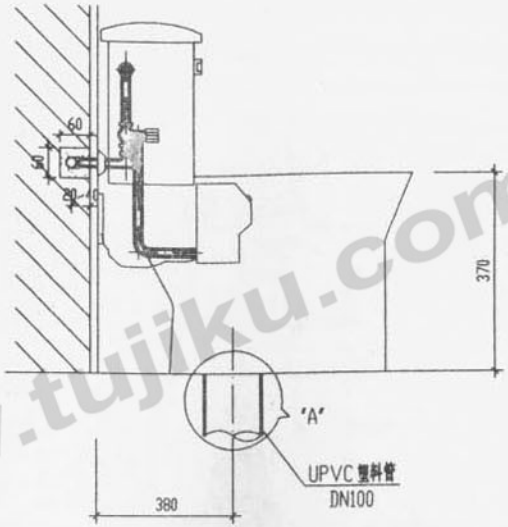

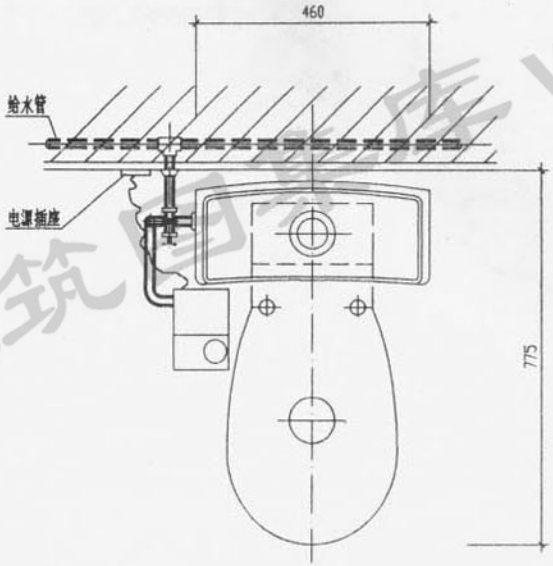

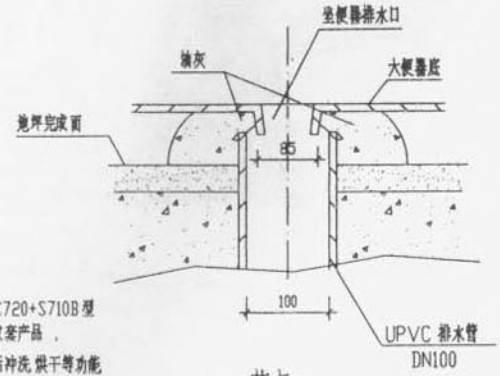

节点 A

注：1. 本图按日本TOTO产品C720+S710B型连体坐式大便器编制，为成套产品。
2. 该坐便器具有暖座盖，便后冲洗、烘干等功能。
3. 电源插座电压AC110V，使用功率<900W。
4. 本图洁具亦可选用其它TOTO类似型号产品。

审 校	乐 捷	连体坐式大便器安装图（二）	图集号	皖98S301
设 计	敖 刚		页 次	54

建筑图集库 www.tujiku.com

跟多资料加微信公众号jianzhu118

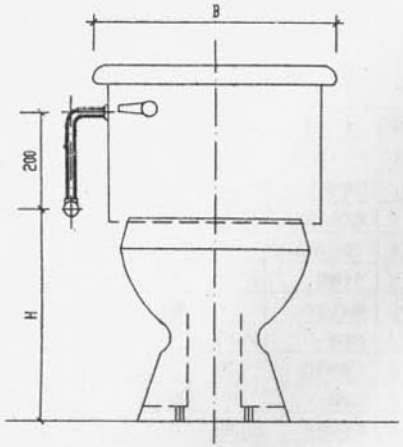

立 面 图

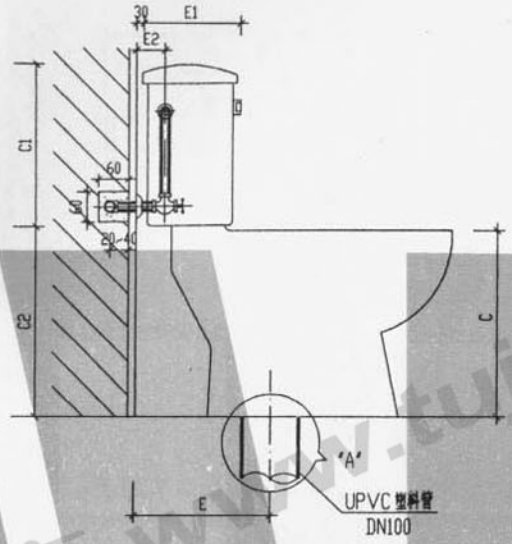

侧 面 图

注：1. 本图按日本 TOTO LTD 及美标（中国）生产的连体坐式大便器系列产品编制而成。

2. 给水管管材可选用镀锌钢管或给水塑料管，由设计决定；排水管采用 UPVC 管

3. 本图洁具亦可选用其它型号产品。

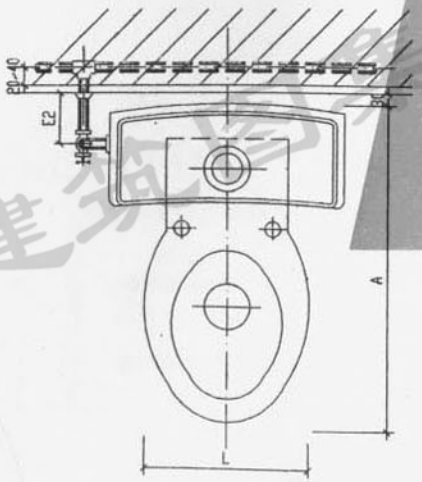

平 面 图

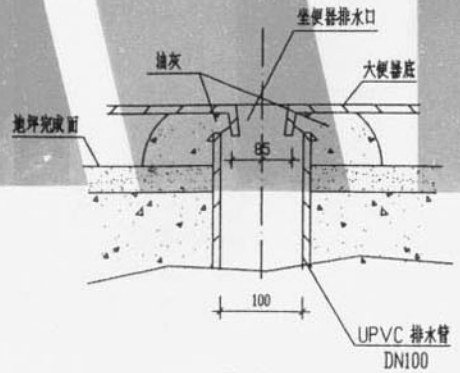

节 点 A

连体坐便器尺寸表

mm

型号 \ 代号	A	B	C	C1	C2	E	E1	E2	H	L	生产厂
C810B&S810B	805	380	370	460	390	230	245	105	570	380	TOTO LTD
C710&S710	750	420	370	435	380	405	195	95	530	366	TOTO LTD
C730&S730	725	350	350	420	360	540	233	75	505	355	TOTO LTD
CS760AALF	725	386	370	435	380	130	233	95	530	355	TOTO LTD
HM-2109	715	530	362	360	365	305	203		210		美 标

审 校	乐 捷	连体坐便器安装图（三）	图集号	皖98S301
设 计	陆志峰		页 次	55

建筑图集库 www.tujiku.com
跟多资料加微信公众号jianzhu118

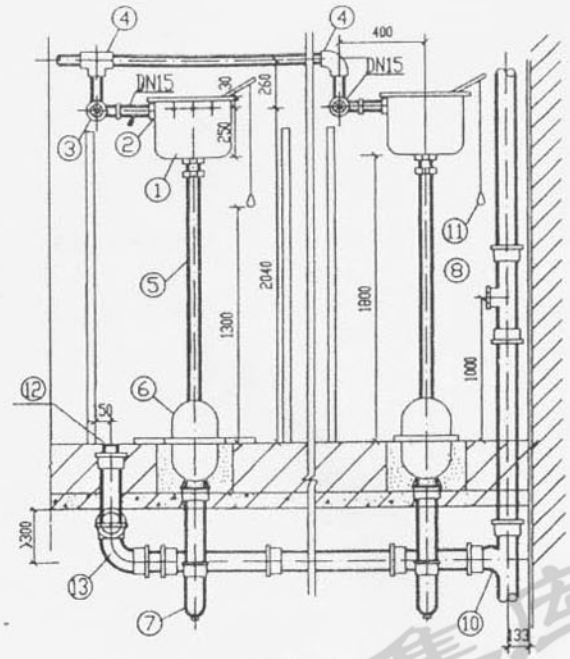

I—I剖面图

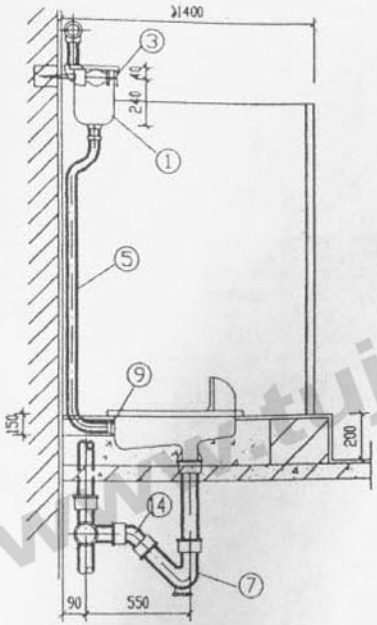

II—II剖面图

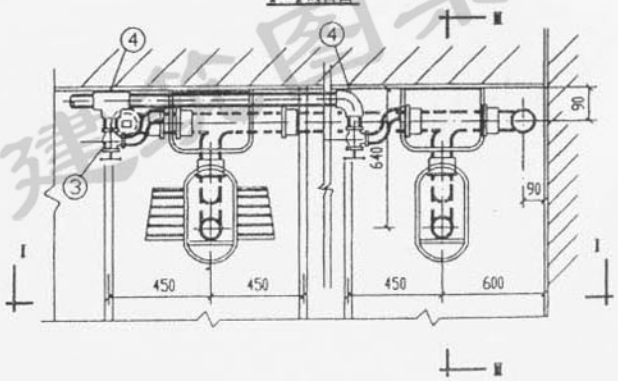

平面图

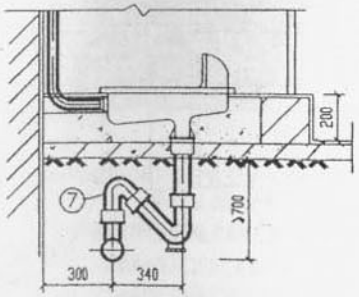

S型存水弯安装图(用于底层)

一套设备的主要材料表

编号	名称	规格	材料	单位	数量
1	冲洗水箱		陶瓷	个	1
2	浮球阀配件	DN15	铜镀铬	套	1
3	角式截止阀	DN15	铜镀铬	个	1
4	三通(或弯头)		镀锌管件	个	1
5	冲洗弯管	DN32	镀锌钢管或塑料管	根	1
6	蹲式大便器		陶瓷	套	1
7	存水弯	DN100	UPVC	个	1
8	立管检查口	DN100	UPVC	个	1
9	胶皮碗		橡胶	个	1
10	顺水三通	DN100	UPVC	个	1
11	拉链		尼龙绳	条	1
12	清扫口	DN100	UPVC	个	1
13	弯头(90°)	DN100	UPVC	个	1
14	弯头(45°)	DN100	UPVC	个	1

说明:

1) 给水管采用镀锌钢管或给水塑料管,由设计确定;排水管采用UPVC管.

2) 进水箱的冷水管可暗装在墙内由设计决定;水箱配件系用节水型配件.

3) 本图蹲式大便器上连缘的埋设深度用两种形式表示,可根据需要由项目设计决定.

审校	乐捷	高水箱蹲便器安装图(一台阶)	图集号	皖98S301
设计	路志峰		页次	56

建筑图集库 www.tujiku.com

跟多资料加微信公众号jianzhu118

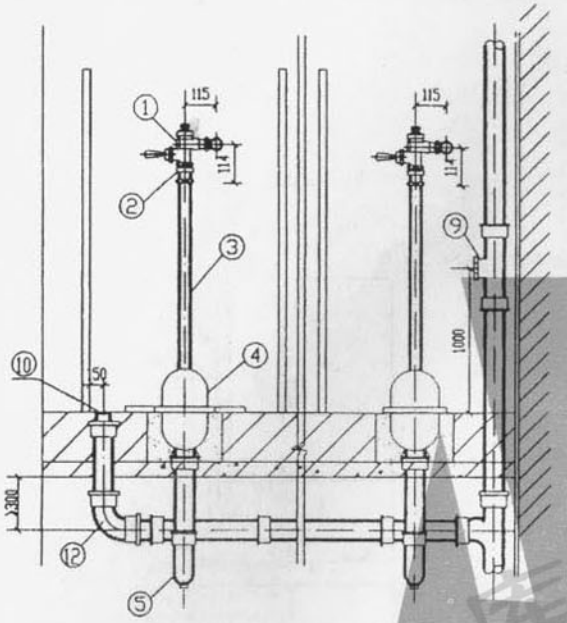

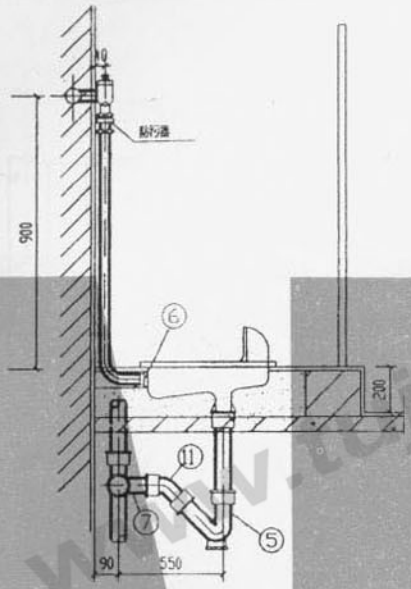

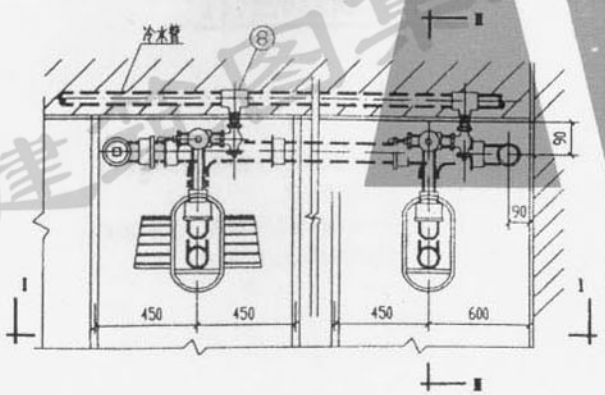

平 面 图

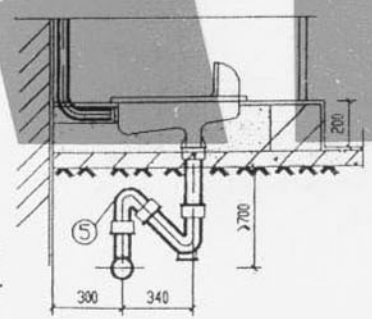

S 型存水弯安装图

（用于底层）

一套设备的主要材料表

编号	名　　称	规 格	材　　料	单位	数量
1	延时自闭式大便器冲洗阀	DN25	铜镀铬	个	1
2	防污器	DN32	铜镀铬	个	1
3	冲洗弯管	DN32	镀锌钢管(或塑料管)	根	1
4	蹲式大便器		陶瓷	个	1
5	存水弯	DN100	UPVC管	个	1
6	胶皮碗		橡胶	个	1
7	瓶水三通	DN100	UPVC	个	2
8	三通(或弯头)		镀锌管件	个	1
9	立管检查口	DN100	UPVC	个	1
10	清扫口	DN100	UPVC	个	1
11	弯头(45°)	DN100	UPVC	个	1
12	弯头(90°)	DN100	UPVC	个	1

说明：

1) 冷水管可以采用镀锌钢管或给水塑料管，由设计决定排水管采用UPVC管。

2) 胶皮碗大小头均以喉箍箍紧，胶皮碗及冲洗弯管周填干砂或干焦渣。

3) 延时自闭式大便器冲洗阀、防污器、冲洗弯管等均为广西平南水暖器材厂成套产品。

4) 延时自闭式大便器冲洗阀要求水质清晰，给水压力为0.05~0.6MPa，可调延时关闭时间为 3~15S。

审　校	乐　捷	自闭式冲洗阀蹲便器安装图(一台阶)	图集号	皖98S301
设　计	路志峰		页　次	57

建筑图集库 www.tujiku.com

跟多资料加微信公众号jianzhu118

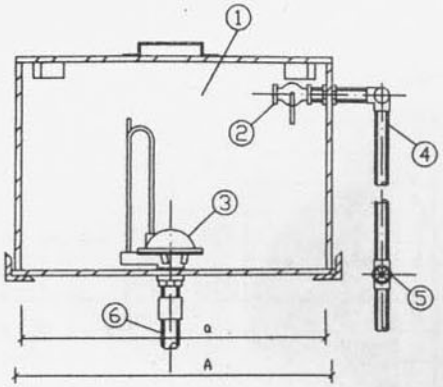

B-B 剖 面 图

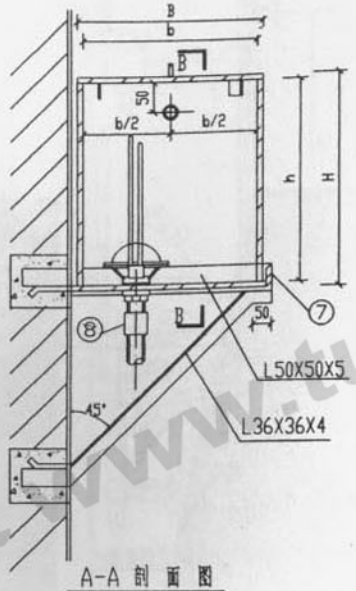

A-A 剖 面 图

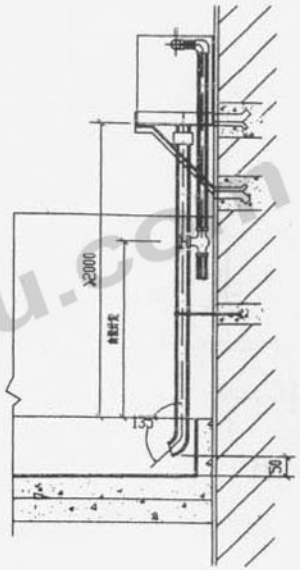

大便采槽冲洗水箱安装示意图

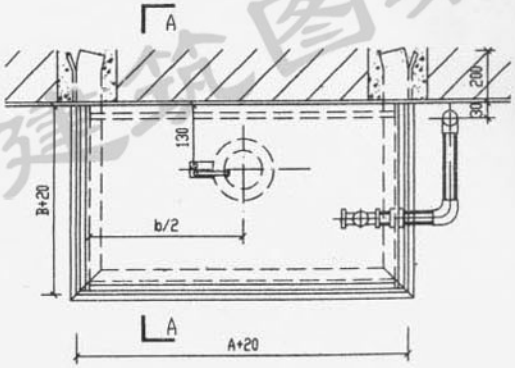

平 面 图

主要材料表

编号	名 称	规 格	材 料	单位	数量
1	大便槽冲洗水箱			个	1
2	水箱进水阀	DN15	铜	个	1
3	皮膜式自动虹吸器	DN40~50	塑料	个	1
4	冷水管	DN15	镀锌钢管	米	
5	截止阀	DN15	铜	个	1
6	冲洗管	DN40~50	铜或UPVC	米	2.2
7	支架	L50X50X5 L36X36X4	角钢	个	1
8	管接头	DN40~50	铜或UPVC	个	1

说明:

1) 给水管采用镀锌管或给水塑料管,由设计决定;排水管采用 UPVC 管

2) 支架外表面须除锈后,再刷防锈漆二度,灰漆一度

3) 大便槽冲洗时间可通过进水阀调节

审 校	乐 捷	大便槽自动冲洗水箱安装图	图集号	皖98S301
设 计	陆志峰		页 次	58

建筑图集库 www.tujiku.com

跟多资料加微信公众号jianzhu118

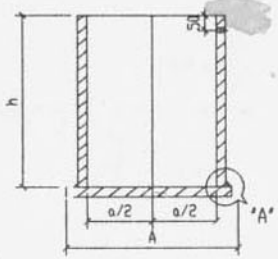

1-1剖面图

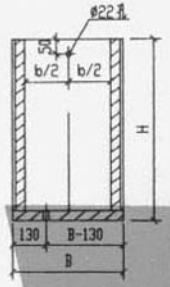

2-2剖面图

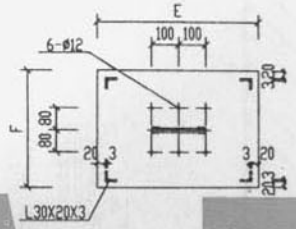

水箱箱板拼图

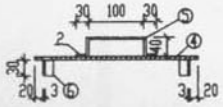

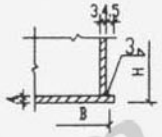

节点'A'

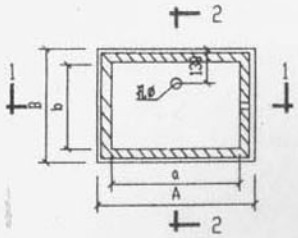

平 面 图

冲洗水箱尺寸表 mm

型号	蹲位数(只)	总容积(升)	有效容积(升)	A	a	B	b	H	h	E	F	孔ø
1	2	40	30	415	400	265	250	404	400	426	276	49
2	3	48	36	415	400	315	300	404	400	426	326	49
3	4	64.4	48	475	460	365	350	404	400	486	376	49
4	5	67.5	50	515	500	315	300	454	450	526	326	61
5	6	81	60	515	500	375	360	454	450	526	386	61
6	7	94.5	70	615	600	365	350	454	450	626	376	61
7	8	108	80	615	600	415	400	454	450	626	426	61

主要材料表

件号	名称	材料	单位	1号		2号		3号		4号		5号		6号		7号	
				规格	数量	规格	数量	规格	数量	规格	数量	规格	数量	规格	数量	规格	数量
1	水箱侧壁	A3	块	265X400 δ=3 F=0.11M²	2	315X400 δ=3 F=0.13M²	2	365X400 δ=3 F=0.15M²	2	315X450 δ=3 F=0.14M²	2	375X450 δ=3 F=0.17M²	2	350X450 δ=3 F=0.16M²	2	400X450 δ=3 F=0.18M²	2
2	水箱前,后壁	A3	块	400X400 δ=3 F=0.16M²	2	400X400 δ=3 F=0.16M²	2	460X400 δ=3 F=0.184M²	2	550X450 δ=3 F=0.23M²	2	500X450 δ=3 F=0.23M²	2	600X450 δ=3 F=0.27M²	2	600X450 δ=3 F=0.27M²	2
3	水箱底	A3	块	415X265 δ=4 F=0.11M²	1	415X315 δ=4 F=0.13M²	1	475X365 δ=4 F=0.173M²	1	515X315 δ=4 F=0.16M²	1	515X375 δ=4 F=0.193M²	1	615X365 δ=4 F=0.224M²	1	615X415 δ=4 F=0.26M²	1
4	水箱箱板	A3	块	426X276 δ=2 F=0.12M²	1	426X326 δ=2 F=0.14M²	1	486X376 δ=2 F=0.182M²	1	526X326 δ=2 F=0.17M²	1	526X386 δ=2 F=0.20M²	1	626X376 δ=2 F=0.24M²	1	626X426 δ=2 F=0.27M²	1
5	拉手	圆钢	米	ø3	0.16	ø3	0.16	ø3	0.16	ø3	0.16	ø3	0.16	ø3	0.16	ø3	0.16
6	角钢	A3	米	L30X20X3	0.12	L30X20X3	0.12	L30X20X3	0.12	L30X20X3	0.12	L30X20X3	0.12	L30X20X3	0.12	L30X20X3	0.12

说 明

1. 水箱内外壁均刷防锈漆二道，外壁再刷银粉二道。
2. 水箱有效容积系按上海风雷水暖器材厂生产的皮膜式自动虹吸器虹吸管的高度编制，冲洗水箱也可采用上海新港达伟五金厂的同类规格的钙塑板成品水箱。

审 校	郑立序	大便槽自动冲洗水箱构造图	图集号	皖98S301
设 计	乐 捷		页 次	59

建筑图集 mujiku.com
跟多资料加微信公众号jianzhu118

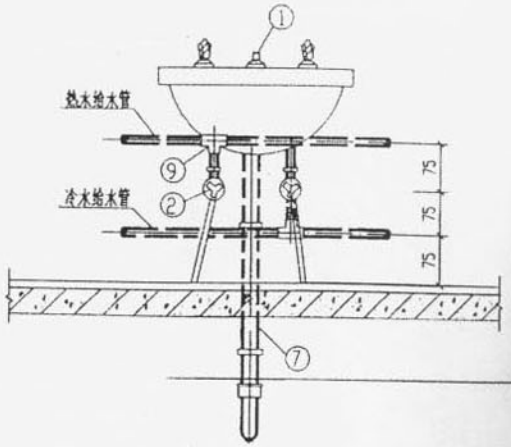

立 面 图

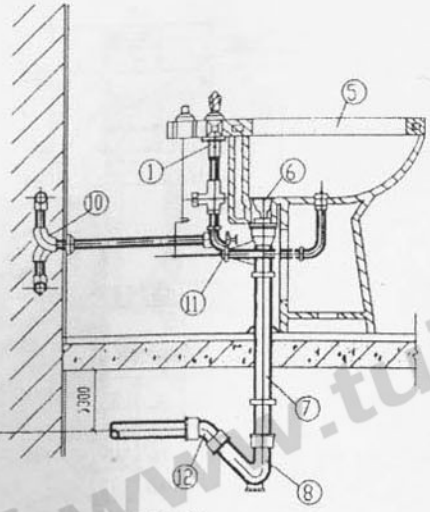

侧 面 图

主要材料表

编号	名　　称	规　格	材　料	单位	数量
1	混合分路阀	DN15	铜镀铬	套	1
2	角式截止阀	DN15	铜镀铬	个	2
3	冷水管		铜镀铬	根	1
4	热水管		铜镀铬	根	1
5	净身盆	双　孔	陶　瓷	个	1
6	排水栓	DN32	铜镀铬	套	1
7	排水管	DN32	铜镀铬	根	1
8	存水弯	DN50	UPVC	个	1
9	三通	DN15	镀锌管件	个	2
10	弯头(90°)	DN15	镀锌管件	个	2
11	排水阀	DN32	铜镀铬	套	1
12	弯头(45°)	DN50	UPVC	个	1

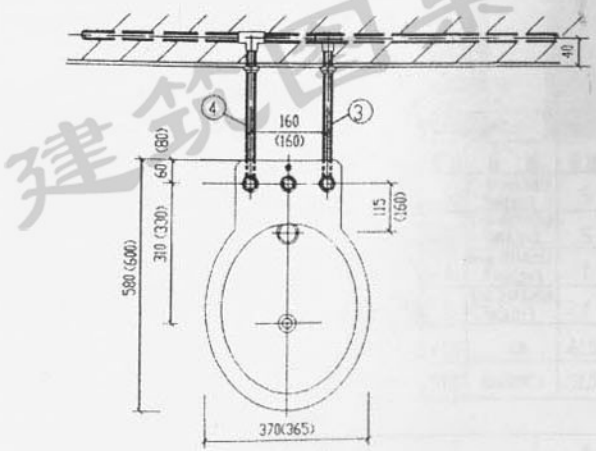

平 面 图

说明:

1. 本图系根据唐山陶瓷厂、上海太平洋陶瓷有限公司(括号内尺寸)生产的双孔净身盆及北京水暖器材一厂生产的有关成套配件产品尺寸编制的.
2. 冷、热水给水管管径由设计定

审　校	范立庠	净身盆安装图	图集号	皖98S301
设　计	乐　捷		页　次	60

建筑图集库 www.tujiku.com

跟多资料加微信公众号jianzhu118

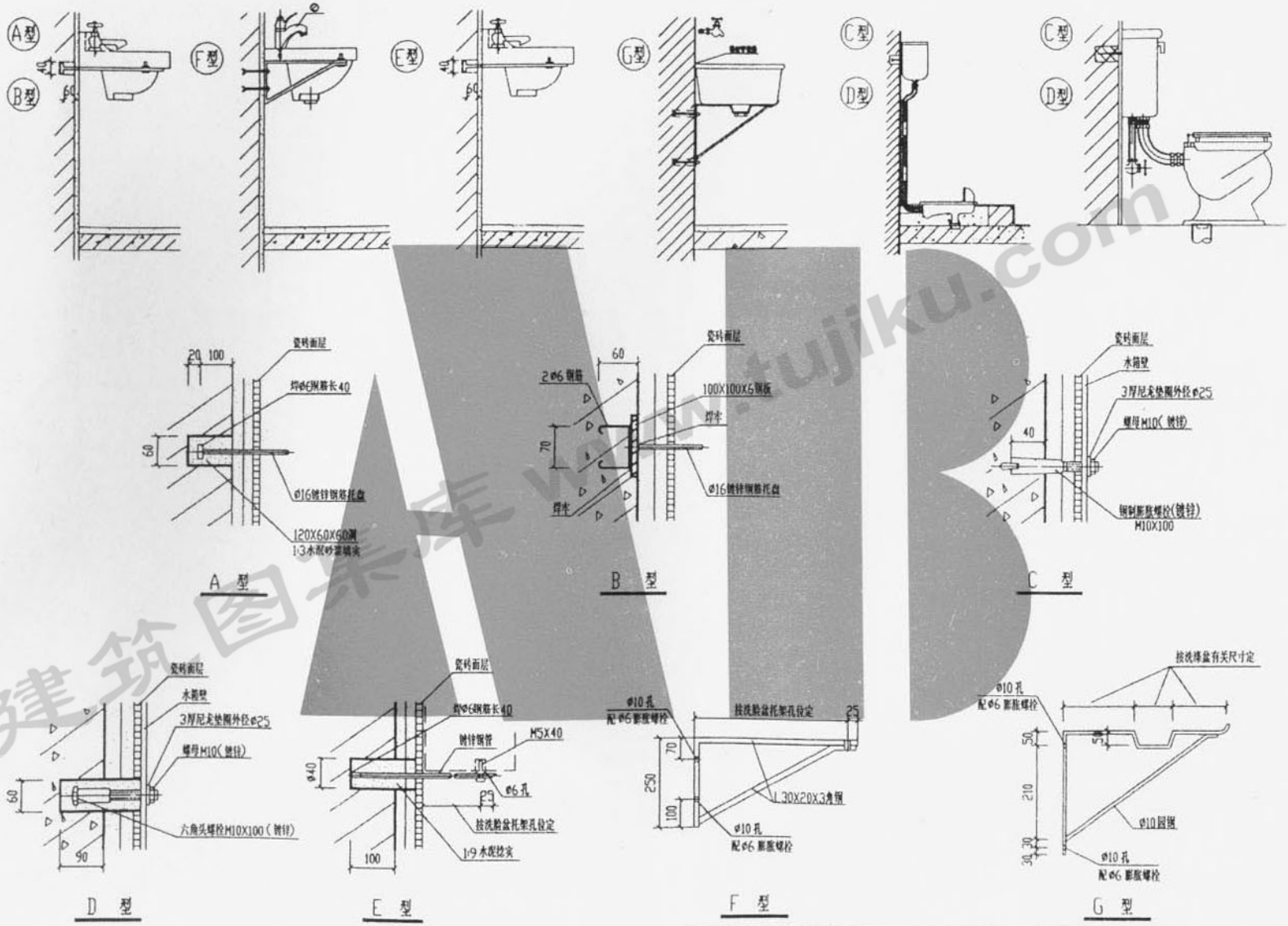

审 校	郑立芹	卫生器具固定详图	图集号	皖98S301
设 计	乐 捷		页 次	61

建筑图集库 www.tujiku.com
跟多资料加微信公众号jianzhu118